K-3/2-BKR VARIOBLOC
Ball valves

Caratteristiche

Temperatura ambiente	Max. 80 °C
Pressione di lavoro	Max. 20 bar
Misurazione del valore della portata	At P1 = 6 bar and pressure drop Δp = 1 bar

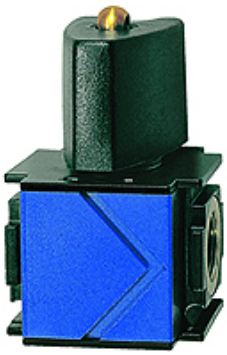

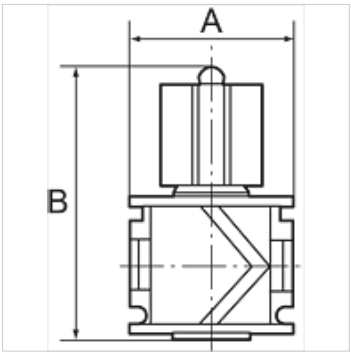

Nota
Altri dati su richiesta.

Descrizione
Used as the main shut-off element, especially for flanging onto the start of a variobloc service unit. With pressure relief and silencer. Can be locked with a standard padlock.

Articolo

Denominazione	Filetto	Portata (L/min)	A (mm)	B
K- 07 25 11 89	G 1/4	4300	48,0	80,0 mm
K- 07 25 11 90	G 3/8	4400	48,0	80,0 mm
K- 07 25 11 91	G 1/2	9000	70,0	92,0 mm
K- 07 25 11 92	G 3/4	11000	70,0	92,0 mm
K- 07 25 11 93	G 1	11000	124,0	92,0 mm

Nonostante il più attento esame non si possono escludere eventuali errori ed omissioni, non ci assumiamo alcuna responsabilità per le indicazioni contenute.