# K-DRG DRV 250 NIEDERDRUCK

DRV 250 pressure regulators, low-pressure type

## Caratteristiche

| | |
|---|---|
| **Pressione d'ingresso** | Max. 25 bar (Series 200 and 300 Series), Max. 40 bar (400 Series) |
| **Campo della temperatura:** | Max. 75 °C |
| **Rapporto di riduzione** | Max. 10:1 (200 Series), Max. 20:1 (300 Series), Max. 6:1 (400 Series) |
| **Materiale di tenuta** | NBR |
| **Calotta elastica** | Pressed brass up to DN 25, Grey cast iron from DN 32 |
| **Alloggiamento** | Red brass 2.1096.01 |



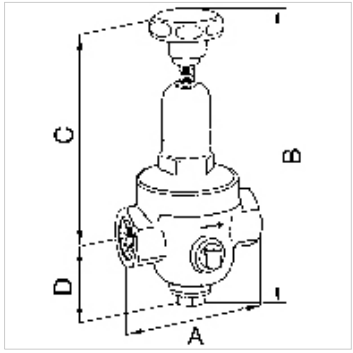


## Nota

Altri dati su richiesta.

## Descrizione

Diaphragm pressure regulators with non-self-relieving design and non-pressure-reduced single-seated valve. Very precise adjustment. Good response characteristic because of only a few moving parts which hence minimal friction. Ideal for compressed air, nitrogen and other neutral, non-flammable gases, but only suitable for liquids with comparatively low flow rates.

## Avvertenza per l'ordinazione

Altre esecuzioni su richiesta.

## Informazioni supplementari

Altre configurazioni a richiesta

## Articolo

| Denominazione | Filetto | Intervallo di regolazione | Portata valore kvs (m3/h) | A (mm) | B | C (mm) | D (mm) |
|---|---|---|---|---|---|---|---|
| **K- 07 25 04 94** | G 1/4 | 0.2 - 2 bar | 0,5 | 70,0 | 185,5 mm | 140,0 | 45,5 |
| **K- 07 25 04 95** | G 3/8 | 0.2 - 2 bar | 0,6 | 70,0 | 185,5 mm | 140,0 | 45,5 |
| **K- 07 25 04 96** | G 1/2 | 0.2 - 2 bar | 1,2 | 85,0 | 232,5 mm | 186,0 | 46,5 |

## Parti di ricambio

| | |
|---|---|
| **K-VERSCHLEI-SATZ** | Set of wearing parts |

*Nonostante il più attento esame non si possono escludere eventuali errori ed omissioni, non ci assumiamo alcuna responsabilità per le indicazioni contenute.*