K-KLEMMBUEGEL IG

Clamp strap with female thread

HANSA FLEX

Caratteristiche

Materiale	nickel plated iron

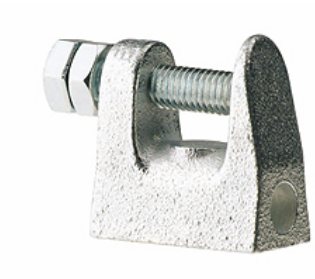

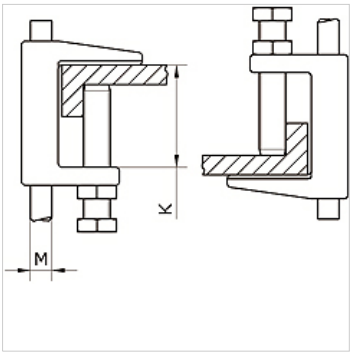

Articolo

Denominazione	Filetto	K (mm)
K- 07 40 54 92	M 8	18

Nonostante il più attento esame non si possono escludere eventuali errori ed omissioni, non ci assumiamo alcuna responsabilità per le indicazioni contenute.