DDEM
Piston seal DDEM

Caratteristiche

Tipo	Ghiera pistone
Pressione d'esercizio	fino a 80 bar
Velocità di scorrimento max.	0,5 m/s
Esecuzione	Metrico
Temperatura min.	-30 °C
Temperatura max.	100 °C
Mezzi	Oli minerali acqua - aria
Montaggio	pistone in unico pezzo A pistone in più pezzi B
Materiale	75° Shore A NBR
Applicazione	Impianti idraulici + pneumatici

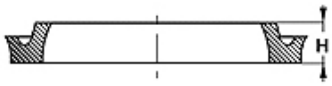

Toleranz / Tolerance		
D	d	L
H9 / e8	h9	+0,50 0

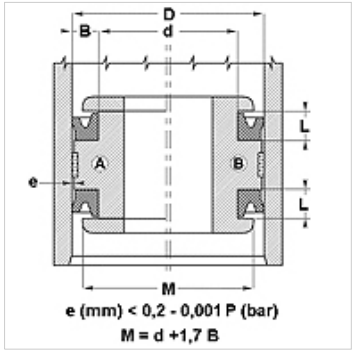

Nota
Dimensions, see under chapter Hydraulics / Piston seals

Descrizione
Guarnizione di tenuta a basso coefficiente d'attrito.
Soluzione semplice.

Avvertenza per l'ordinazione
Si possono realizzare in tempi brevi guarnizioni di tenuta con diametro da 20 a 510 mm.

Articolo

Denominazione	D (mm)	d (mm)	L (mm)	H (mm)
DDEM 12 06	12,0	6,00	4,5	4,00

Nonostante il più attento esame non si possono escludere eventuali errori ed omissioni, non ci assumiamo alcuna responsabilità per le indicazioni contenute.