HK 054 2

Valvola di blocco e controllo discesa SC, ad effetto doppio

Caratteristiche

Esecuzione	a doppio effetto sbloccabile Esecuzione sede - senza perdite
Materiale	Corpo: alluminio Parti interne in acciaio
Pressione d'esercizio	max. 350 bar



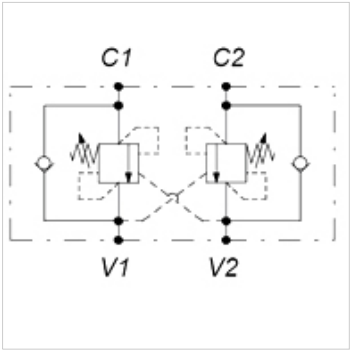

Nota

pressione max del carico 270 bar

Articolo

Denominazione	Filetto	Intervallo regolabile della pressione in bar	Q max. (L/min)	Rapporti dei comandi	A (mm)	B (mm)	C (mm)	D (mm)	E (mm)	F (mm)	H (mm)	Peso (kg)
HK 054 247 100 220	G 3/8"	60 - 210	40	1:2,92	204	30	60	124	69	26	34	0,83
HK 054 247 100 235	G 3/8"	120 - 350	40	1:2,92	204	30	60	124	69	26	34	0,83
HK 054 201 030 320	G 1/2"	60 - 210	120	1:8,2	265	35	70	145	80	32	36	1,41
HK 054 201 030 335	G 1/2"	120 - 350	120	1:8,2	265	35	70	145	80	32	36	1,41
HK 054 201 030 435	G 3/4"	120 - 350	140	1:8,2	295	40	90	175	107	38	50	1,51

Nonostante il più attento esame non si possono escludere eventuali errori ed omissioni, non ci assumiamo alcuna responsabilità per le indicazioni contenute.