DG HB IR

Sukamoji srieginė jungtis, rutulinis guolis

Savybės

1 jungtis	cilindrinis BSP išorinis sriegis
1 sandarinimo forma	60° vidinis kūgis + E forma
2 jungtis	cilindrinis BSP vidinis sriegis
2 sandarinimo forma	A forma
Konstrukcija	sukamoji srieginė jungtis
Konstrukcijos priedas	Valdoma rutuliais
Gaminio forma	tiesus
Temperatūra min.	-30 °C
Temperatūra max.	95 °C
Medžiagos	alyva
Medžiaga	Plienas
Paviršiaus apsauga	padengtas galvaniniu būdu



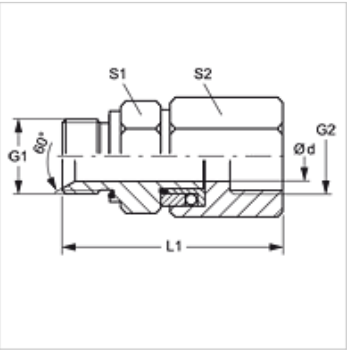

Nuoroda

Dėl techninių veikimo priežasčių reikalingas bent 10 barų darbinis slėgis.

Prekė

Pavadinimas	Darbinis slėgis bar	Ø d (mm)	G1 + G2	L1 (mm)	S1	S2
DG HB 10 IR	PN 300	8	G 3/8" -19	89,5	24	24
DG HB 13 IR	PN 300	10	G 1/2" -14	89,5	27	32

Nepaisant kruopštaus patikrinimo, negalime atmesti klaidų tikimybės, todėl už esamus duomenis neatsakome.