# TMK VA

Įsukama srieginė jungtis, „T“ formos

HANSA-FLEX

## Savybės

| | |
|---|---|
| **1 jungtis** | metrinis kūginis išorinis sriegis |
| **1 sandarinimo forma** | sandarinamasis sriegis |
| **2 + 3 jungtis** | metrinis cilindrinis išorinis sriegis |
| **2 + 3 sandarinimo forma** | 24° vidinis kūgis |
| **Konstrukcija** | Įsukama srieginė jungtis |
| **Gaminio forma** | „T“ formos |
| **Norma** | DIN 2353<br>ISO 8434-1 |
| **Tiekimo apimtis** | Antgalis su užmetama veržle ir pjovimo žiedu |
| **Medžiaga** | nerūdijantysis plienas |



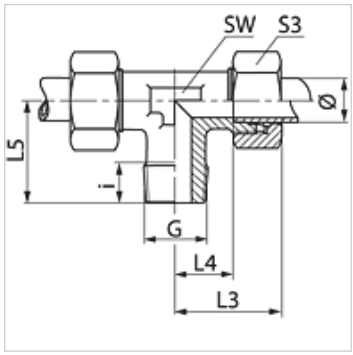


## Nuoroda

Nuorodų dėl montavimo, įstatymo, slėginės apkrovos ir leidžiamų darbinių temperatūrų žr. srieginių vamzdžių jungčių techninės informacijos dokumentacijoje.

## Prekė

| Pavadinimas | Serija | Darbinis slėgis bar | Vamzdžio išorinis Ø (mm) | G | i (mm) | L3 (mm) | L4 (mm) | L5 (mm) | SW (mm) | S3 |
|---|---|---|---|---|---|---|---|---|---|---|
| **TM 04 LL 6 VA** | LL | PN 100 | 4 | M 6 x 1 K | 8 | 21 | 11,0 | 17 | 9 | 10 |
| **TM 04 LL VA** | LL | PN 100 | 4 | M 8 x 1 K | 8 | 21 | 11,0 | 17 | 9 | 10 |
| **TM 06 LL 6 VA** | LL | PN 100 | 6 | M 6 x 1 K | 8 | 21 | 9,5 | 17 | 9 | 12 |
| **TM 06 LL 8 VA** | LL | PN 100 | 6 | M 8 x 1 K | 8 | 21 | 9,5 | 17 | 9 | 12 |
| **TM 06 LL VA** | LL | PN 100 | 6 | M 10 x 1 K | 8 | 21 | 9,5 | 17 | 9 | 12 |
| **TM 08 LL VA** | LL | PN 100 | 8 | M 10 x 1 K | 8 | 23 | 11,5 | 20 | 12 | 14 |
| **TM NW 04 HL VA** | L | PN 315 | 6 | M 10 x 1 K | 8 | 27 | 12,0 | 20 | 12 | 14 |
| **TM NW 06 HL VA** | L | PN 315 | 8 | M 12 x 1,5 K | 12 | 29 | 14,0 | 26 | 12 | 17 |
| **TM NW 08 HL VA** | L | PN 315 | 10 | M 14 x 1,5 K | 12 | 30 | 15,0 | 27 | 14 | 19 |
| **TM NW 10 HL VA** | L | PN 315 | 12 | M 16 x 1,5 K | 12 | 32 | 17,0 | 28 | 17 | 22 |
| **TM NW 13 HL VA** | L | PN 315 | 15 | M 18 x 1,5 K | 12 | 36 | 21,0 | 32 | 19 | 27 |
| **TM NW 16 HL VA** | L | PN 315 | 18 | M 22 x 1,5 K | 14 | 40 | 23,5 | 36 | 24 | 32 |
| **TM NW 03 HS VA** | S | PN 400 | 6 | M 12 x 1,5 K | 12 | 31 | 16,0 | 26 | 12 | 17 |
| **TM NW 04 HS VA** | S | PN 400 | 8 | M 14 x 1,5 K | 12 | 32 | 17,0 | 27 | 14 | 19 |
| **TM NW 06 HS VA** | S | PN 400 | 10 | M 16 x 1,5 K | 12 | 34 | 17,5 | 28 | 17 | 22 |
| **TM NW 08 HS VA** | S | PN 400 | 12 | M 18 x 1,5 K | 12 | 38 | 21,5 | 28 | 19 | 24 |
| **TM NW 10 HS VA** | S | PN 400 | 14 | M 20 x 1,5 K | 14 | 40 | 22,0 | 32 | 19 | 27 |
| **TM NW 13 HS VA** | S | PN 400 | 16 | M 22 x 1,5 K | 14 | 43 | 24,5 | 32 | 24 | 30 |

Ø = išorinis vamzdžio skersmuo – PN = nominalusis slėgis PB = maks. darbinis slėgis – Serija: LL = labai lengvas L = lengvas S = sunkus

## Gaminių variantai

| | |
|---|---|
| **TMK** | Įsukama srieginė jungtis, „T“ formos, Plienas |
| **XTMK VA** | Įsukama srieginė jungtis, „T“ formos, nerūdijantysis plienas |