XGAM VA
Užsukama srieginė jungtis

HANSA-FLEX

Savybės

1 jungtis	metrinis cilindrinis vidinis sriegis
1 sandarinimo forma	A forma
2 jungtis	metrinis cilindrinis išorinis sriegis
2 sandarinimo forma	24° vidinis kūgis
Konstrukcija	Užsukama srieginė jungtis
Gaminio forma	tiesus
Norma	DIN 2353 ISO 8434-1
Tiekimo apimtis	Vamzdžio antgalis (be užmetamos veržlės ir pjovimo žiedo)
Medžiaga	nerūdijantysis plienas



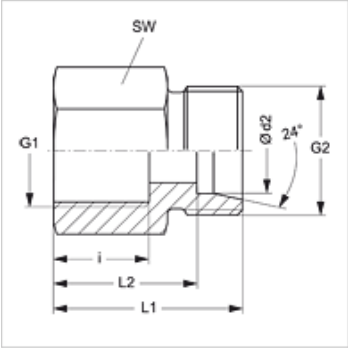

Nuoroda

Nuorodų dėl montavimo, įstatymo, slėginės apkrovos ir leidžiamų darbinių temperatūrų žr. srieginių vamzdžių jungčių techninės informacijos dokumentacijoje.

Prekė

Pavadinimas	Serija	Darbinis slėgis bar	Ø d2 (mm)	G1	G2	i (mm)	L1 (mm)	L2 (mm)	SW (mm)
XGAM NW 04 HL VA	L	PN 315	6	M 10 x 1	M 12 x 1,5	12,5	26,5	19,5	14
XGAM NW 06 HL VA	L	PN 315	8	M 12 x 1,5	M 14 x 1,5	17,0	31,0	24,0	17
XGAM NW 08 HL VA	L	PN 315	10	M 14 x 1,5	M 16 x 1,5	17,0	32,0	25,0	19
XGAM NW 10 HL VA	L	PN 315	12	M 16 x 1,5	M 18 x 1,5	17,0	33,0	26,0	22
XGAM NW 10 HL 18 VA	L	PN 315	12	M 18 x 1,5	M 18 x 1,5	17,0	33,0	26,0	22
XGAM NW 13 HL VA	L	PN 315	15	M 18 x 1,5	M 22 x 1,5	17,0	34,0	27,0	24
XGAM NW 16 HL VA	L	PN 315	18	M 22 x 1,5	M 26 x 1,5	19,0	36,0	28,5	27
XGAM NW 20 HL VA	L	PN 160	22	M 26 x 1,5	M 30 x 2	21,0	41,0	33,5	32
XGAM NW 25 HL VA	L	PN 160	28	M 33 x 2	M 36 x 2	24,0	44,0	36,5	41
XGAM NW 32 HL VA	L	PN 160	35	M 42 x 2	M 45 x 2	26,0	49,0	38,5	50
XGAM NW 40 HL VA	L	PN 160	42	M 48 x 2	M 52 x 2	28,0	51,0	40,0	55
XGAM NW 03 HS VA	S	PN 630	6	M 12 x 1,5	M 14 x 1,5	17,0	33,0	26,0	17
XGAM NW 04 HS VA	S	PN 630	8	M 14 x 1,5	M 16 x 1,5	17,0	33,0	26,0	19
XGAM NW 06 HS VA	S	PN 630	10	M 16 x 1,5	M 18 x 1,5	17,0	34,0	26,5	22
XGAM NW 08 HS VA	S	PN 630	12	M 18 x 1,5	M 20 x 1,5	17,0	34,0	26,5	24
XGAM NW 08 HS 20 VA	S	PN 400	12	M 20 x 1,5	M 20 x 1,5	17,0	38,5	31,0	27
XGAM NW 10 HS VA	S	PN 630	14	M 20 x 1,5	M 22 x 1,5	19,0	38,5	31,0	27
XGAM NW 13 HS VA	S	PN 400	16	M 22 x 1,5	M 24 x 1,5	19,0	39,0	30,5	30
XGAM NW 16 HS VA	S	PN 400	20	M 27 x 2	M 30 x 2	22,0	45,0	34,5	36
XGAM NW 20 HS VA	S	PN 400	25	M 33 x 2	M 36 x 2	24,0	49,0	37,0	41
XGAM NW 25 HS VA	S	PN 400	30	M 42 x 2	M 42 x 2	26,0	55,0	41,5	55
XGAM NW 32 HS VA	S	PN 315	38	M 48 x 2	M 52 x 2	28,0	59,0	43,0	60

Serija: LL = labai lengvas L = lengvas S = sunkus – PN = nominalusis slėgis PB = maks. darbinis slėgis – Ø d2 = išorinis vamzdžio skersmuo

Gaminių variantai

XGAM	Užsukama srieginė jungtis, Plienas
GAM VA	Užsukama srieginė jungtis, nerūdijantysis plienas

Nepaisant kruopštaus patikrinimo, negalime atmesti klaidų tikimybės, todėl už esamus duomenis neatsakome.