# XSVM
Srieginė įsukama jungtis su pertvara

HANSA FLEX

## Savybės

| | |
|---|---|
| **1 jungtis** | metrinis cilindrinis išorinis sriegis |
| **1 sandarinimo forma** | A forma |
| **2 jungtis** | metrinis cilindrinis išorinis sriegis |
| **2 sandarinimo forma** | 24° vidinis kūgis |
| **Konstrukcija** | Srieginė įsukama jungtis su pertvara |
| **Gaminio forma** | tiesus |
| **Norma** | DIN 2353<br>ISO 8434-1 |
| **Tiekimo apimtis** | Vamzdžio antgalis (be užmetamos veržlės ir pjovimo žiedo) |
| **Medžiaga** | Plienas |
| **Paviršiaus apsauga** | padengtas galvaniniu būdu |



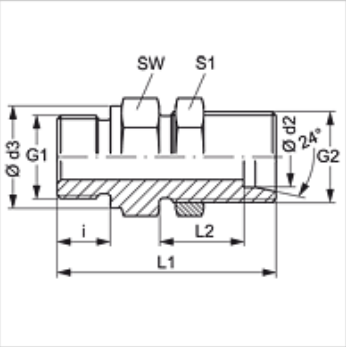


## Nuoroda

Nuorodų dėl montavimo, įstatymo, slėginės apkrovos ir leidžiamų darbinių temperatūrų žr. srieginių vamzdžių jungčių techninės informacijos dokumentacijoje.

## Prekė

| Pavadinimas | Serija | Darbinis slėgis bar | Ø d2 (mm) | G1 | G2 | Ø d3 (mm) | i (mm) | L1 (mm) | SW (mm) | S1 |
|---|---|---|---|---|---|---|---|---|---|---|
| **XSVM NW 13 HS** | S | PN 400 | 16 | M 22 x 1,5 | M 24 x 1,5 | 27 | 14 | 68,0 | 32 | 32 |
| **XSVM NW 16 HS 22** | S | PN 400 | 20 | M 22 x 1,5 | M 30 x 2 | 27 | 14 | 70,0 | 41 | 41 |
| **XSVM NW 16 HS 26** | S | PN 400 | 20 | M 26 x 1,5 | M 30 x 2 | 31 | 16 | 72,0 | 41 | 41 |
| **XSVM NW 20 HS 26** | S | PN 400 | 25 | M 26 x 1,5 | M 36 x 2 | 31 | 16 | 75,0 | 41 | 46 |
| **XSVM NW 20 HS 30-1.5** | S | PN 400 | 25 | M 30 x 1,5 | M 36 x 2 | 36 | 16 | 75,0 | 41 | 46 |
| **XSVM NW 25 HS 30-1.5** | S | PN 400 | 30 | M 30 x 1,5 | M 42 x 2 | 36 | 16 | 79,0 | 50 | 50 |
| **XSVM NW 25 HS 38-1.5** | S | PN 400 | 30 | M 38 x 1,5 | M 42 x 2 | 44 | 16 | 79,0 | 50 | 50 |
| **XSVM NW 25 HS 45-1.5** | S | PN 400 | 30 | M 45 x 1,5 | M 42 x 2 | 52 | 16 | 79,0 | 55 | 50 |
| **XSVM NW 32 HS 38-1.5** | S | PN 315 | 38 | M 38 x 1,5 | M 52 x 2 | 44 | 16 | 81,5 | 60 | 65 |
| **XSVM NW 32 HS 45-1.5** | S | PN 315 | 38 | M 45 x 1,5 | M 52 x 2 | 52 | 16 | 81,5 | 60 | 65 |

Serija: LL = labai lengvas  L = lengvas  S = sunkus – PN = nominalusis slėgis  PB = maks. darbinis slėgis – Ø d2 = išorinis vamzdžio skersmuo

*Nepaisant kruopštaus patikrinimo, negalime atmesti klaidų tikimybės, todėl už esamus duomenis neatsakome.*