VERSCHLUSS ARI

Akloji veržlė

Savybės

1 jungtis	cilindrinis BSP vidinis sriegis
1 sandarinimo forma	60° vidinis kūgis
Konstrukcija	Akloji veržlė
Gaminio forma	tiesus
2 norminė jungtis	JIS B 8363
Medžiaga	Plienas
Paviršiaus apsauga	padengtas galvaniniu būdu

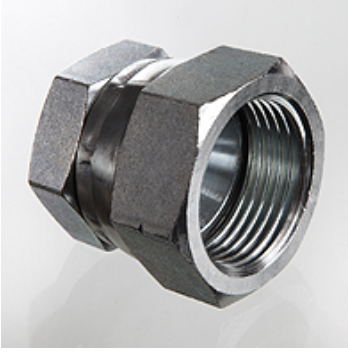

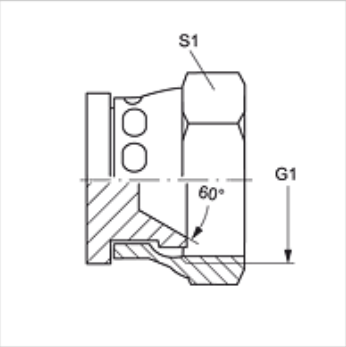

Prekė

Pavadinimas	G1	S1
VERSCHLUSS ARI 04	G 1/4" -19	19
VERSCHLUSS ARI 06	G 3/8" -19	22
VERSCHLUSS ARI 08	G 1/2" -14	27
VERSCHLUSS ARI 12	G 3/4" -14	37
VERSCHLUSS ARI 16	G 1" -11	41

SW, S1, S2 = rakto dydis

Nepaisant kruopštaus patikrinimo, negalime atmesti klaidų tikimybės, todėl už esamus duomenis neatsakome.