RD VA
Atbulinės eigos vožtuvas, jungtis

Savybės

1 + 2 jungtis	metrinis cilindrinis išorinis sriegis
1 + 2 sandarinimo forma	24° vidinis kūgis
Konstrukcija	Atbulinės eigos vožtuvas, jungtis
Norma	DIN 3865
Tiekimo apimtis	Antgalis su užmetama veržle ir pjovimo žiedu
Medžiaga	nerūdijantysis plienas



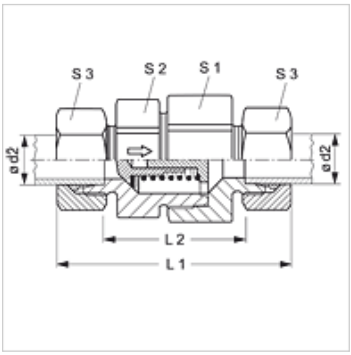

Nuoroda

Nuorodų dėl montavimo, įstatymo, slėginės apkrovos ir leidžiamų darbinių temperatūrų žr. srieginių vamzdžių jungčių techninės informacijos dokumentacijoje.

užsakymo nuorodos

Taip pat tiekiamas esant 0,2; 0,5; 2; 3 bar slėgiui

Prekė

Pavadinimas	Atsako slėgis	Serija	Darbinis slėgis bar	Ø d2 (mm)	L1 (mm)	L2 (mm)	S1	S2	S3
RD NW 04 HL VA	apie 1 bar	L	PN 250	6	58,0	29,0	19	17	14
RD NW 06 HL VA	apie 1 bar	L	PN 250	8	59,0	30,0	24	22	17
RD NW 08 HL VA	apie 1 bar	L	PN 250	10	69,5	40,5	27	24	19
RD NW 10 HL VA	apie 1 bar	L	PN 250	12	72,5	43,5	30	27	22
RD NW 13 HL VA	apie 1 bar	L	PN 250	15	77,5	47,5	36	32	27
RD NW 16 HL VA	apie 1 bar	L	PN 160	18	83,5	51,5	41	38	32
RD NW 20 HL VA	apie 1 bar	L	PN 160	22	93,5	61,5	50	46	36
RD NW 25 HL VA	apie 1 bar	L	PN 100	28	102,5	69,5	60	55	41
RD NW 32 HL VA	apie 1 bar	L	PN 100	35	117,5	74,5	70	65	50
RD NW 40 HL VA	apie 1 bar	L	PN 100	42	119,0	74,0	70	65	60
RD NW 03 HS VA	apie 1 bar	S	PN 400	6	63,5	34,5	19	17	17
RD NW 04 HS VA	apie 1 bar	S	PN 400	8	63,5	34,5	19	17	19
RD NW 06 HS VA	apie 1 bar	S	PN 400	10	72,5	40,5	24	22	22
RD NW 08 HS VA	apie 1 bar	S	PN 400	12	74,5	42,5	27	24	24
RD NW 10 HS VA	apie 1 bar	S	PN 315	14	82,5	47,5	32	27	27
RD NW 13 HS VA	apie 1 bar	S	PN 315	16	86,5	50,5	36	32	30
RD NW 16 HS VA	apie 1 bar	S	PN 250	20	97,5	54,5	41	38	36
RD NW 20 HS VA	apie 1 bar	S	PN 250	25	106,5	58,5	50	46	46
RD NW 25 HS VA	apie 1 bar	S	PN 250	30	122,5	69,5	60	55	50
RD NW 32 HS VA	apie 1 bar	S	PN 250	38	136,5	75,5	70	65	60

Gaminių variantai

RD	Atbulinės eigos vožtuvas, jungtis, Plienas
XRD VA	Atbulinės eigos vožtuvas, jungtis, nerūdijantysis plienas

Nepaisant kruopštaus patikrinimo, negalime atmesti klaidų tikimybės, todėl už esamus duomenis neatsakome.