# XHZR ED VA

Atbulinės eigos vožtuvas, įsukamoji jungtis

## Savybės

| | |
|---|---|
| **1 jungtis** | cilindrinis BSP išorinis sriegis |
| **1 sandarinimo forma** | E forma |
| **2 jungtis** | metrinis cilindrinis išorinis sriegis |
| **2 sandarinimo forma** | 24° vidinis kūgis |
| **Konstrukcija** | Atbulinės eigos vožtuvas, įsukama jungtis |
| **Gaminio forma** | tiesus |
| **Norma** | DIN 3865 |
| **Tiekimo apimtis** | Vamzdžio antgalis (be užmetamos veržlės ir pjovimo žiedo) |
| **Medžiaga** | nerūdijantysis plienas |



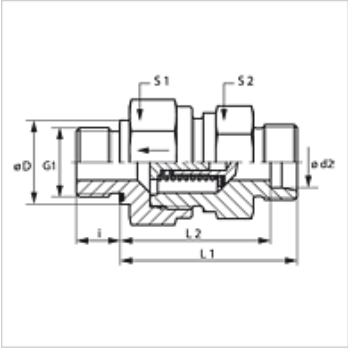


## Nuoroda

Nuorodų dėl montavimo, įstatymo, slėginės apkrovos ir leidžiamų darbinių temperatūrų žr. srieginių vamzdžių jungčių techninės informacijos dokumentacijoje.

## Aprašas

Srauto kryptis į įsukamą ašį

## užsakymo nuorodos

NBR plombos
FPM (Viton) paprašius
Taip pat tiekiamas esant 0,2; 0,5; 2; 3 bar slėgiui

## Prekė

| Pavadinimas | Atsako slėgis | Serija | Darbinis slėgis bar | Ø d2 (mm) | G1 | Ø D (mm) | i (mm) | L1 (mm) | L2 (mm) | S1 | S2 |
|---|---|---|---|---|---|---|---|---|---|---|---|
| **XHZR NW 04 HL ED VA** | apie 1 bar | L | PN 250 | 6 | G 1/8" -28 | 14 | 8 | 33,5 | 26,5 | 17 | 17 |
| **XHZR NW 06 HL ED VA** | apie 1 bar | L | PN 250 | 8 | G 1/4" -19 | 19 | 12 | 33,5 | 28,5 | 19 | 19 |
| **XHZR NW 08 HL ED VA** | apie 1 bar | L | PN 250 | 10 | G 1/4" -19 | 19 | 12 | 45,5 | 38,5 | 24 | 22 |
| **XHZR NW 10 HL ED VA** | apie 1 bar | L | PN 250 | 12 | G 3/8" -19 | 22 | 12 | 47,5 | 40,5 | 30 | 27 |
| **XHZR NW 13 HL ED VA** | apie 1 bar | L | PN 250 | 15 | G 1/2" -14 | 27 | 14 | 49,5 | 42,5 | 32 | 27 |
| **XHZR NW 16 HL ED VA** | apie 1 bar | L | PN 160 | 18 | G 1/2" -14 | 27 | 14 | 55,5 | 48,0 | 36 | 36 |
| **XHZR NW 20 HL ED VA** | apie 1 bar | L | PN 160 | 22 | G 3/4" -14 | 32 | 16 | 63,5 | 56,0 | 46 | 41 |
| **XHZR NW 25 HL ED VA** | apie 1 bar | L | PN 100 | 28 | G 1" -11 | 40 | 18 | 71,5 | 64,0 | 55 | 50 |
| **XHZR NW 32 HL ED VA** | apie 1 bar | L | PN 100 | 35 | G 1.1/4" -11 | 50 | 20 | 80,5 | 70,0 | 60 | 60 |
| **XHZR NW 40 HL ED VA** | apie 1 bar | L | PN 100 | 42 | G 1.1/2" -11 | 55 | 22 | 81,5 | 70,5 | 70 | 65 |
| | | | | | | | | | | | |
| **XHZR NW 03 HS ED VA** | apie 1 bar | S | PN 400 | 6 | G 1/4" -19 | 19 | 12 | 38,5 | 31,5 | 19 | 19 |
| **XHZR NW 04 HS ED VA** | apie 1 bar | S | PN 400 | 8 | G 1/4" -19 | 19 | 12 | 38,5 | 31,5 | 19 | 19 |
| **XHZR NW 06 HS ED VA** | apie 1 bar | S | PN 400 | 10 | G 3/8" -19 | 22 | 12 | 45,5 | 38,0 | 24 | 22 |
| **XHZR NW 08 HS ED VA** | apie 1 bar | S | PN 400 | 12 | G 3/8" -19 | 22 | 12 | 48,5 | 41,0 | 27 | 24 |
| **XHZR NW 10 HS ED VA** | apie 1 bar | S | PN 315 | 14 | G 1/2" -14 | 27 | 14 | 51,5 | 43,5 | 32 | 27 |
| **XHZR NW 13 HS ED VA** | apie 1 bar | S | PN 315 | 16 | G 1/2" -14 | 27 | 14 | 54,5 | 46,0 | 36 | 32 |
| **XHZR NW 16 HS ED VA** | apie 1 bar | S | PN 250 | 20 | G 3/4" -14 | 32 | 16 | 60,5 | 50,0 | 46 | 41 |
| **XHZR NW 20 HS ED VA** | apie 1 bar | S | PN 250 | 25 | G 1" -11 | 40 | 18 | 66,5 | 54,5 | 50 | 46 |
| **XHZR NW 25 HS ED VA** | apie 1 bar | S | PN 250 | 30 | G 1.1/4" -11 | 50 | 20 | 77,5 | 64,0 | 60 | 60 |
| **XHZR NW 32 HS ED VA** | apie 1 bar | S | PN 250 | 38 | G 1.1/2" -11 | 55 | 22 | 87,5 | 71,5 | 70 | 65 |

Serija: LL = labai lengvas  L = lengvas  S = sunkus – PN = nominalusis slėgis  PB = maks. darbinis slėgis – Ø d2 = išorinis vamzdžio skersmuo

## Gaminių variantai

| | |
|---|---|
| **XHZR ED** | Atbulinės eigos vožtuvas, įsukamoji jungtis, Plienas |
| **HZR ED VA** | Atbulinės eigos vožtuvas, įsukama jungtis, nerūdijantysis plienas |

## Atsarginės dalys

| | |
|---|---|
| **WD V** | Minkštasis tarpiklis JIC |

*Nepaisant kruopštaus patikrinimo, negalime atmesti klaidų tikimybės, todėl už esamus duomenis neatsakome.*