AFS SCHR M

Metrinių varžtų rinkinys, vidinis šešiakampis

HANSA-FLEX

Savybės

Konstrukcija	Varžtų rinkinys
Norma	DIN 912 (ISO 4762)
Tiekimo apimtis	4 varžtai + 4 spyruokliniai žiedai
Medžiaga	Plienas 10.9
Paviršiaus apsauga	suteptas juodu tepalu



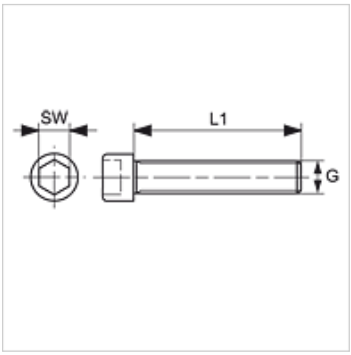

Prekė

Pavadinimas	G1	L1 (mm)	SW (mm)
AFS 80 SCHRM	M 8 x 1,25	30	6
AFS 100 SCHRM	M 10 x 1,5	35	8
AFS 104 SCHRM	M 10 x 1,5	40	8
AFS 106 SCHRM	M 12 x 1,75	45	10
AFS 112 SCHRM	M 16 x 2	50	14
AFS 404 SCHRM	M 14 x 2	45	12
AFS 406 SCHRM	M 20 x 2,5	70	17

SW = rakto dydis

priedai šiems gaminiams

FH (3000 PSI)	SAE flanšo pusė
FH (6000 PSI)	SAE flanšo pusė
VF (3000 PSI)	SAE ištisinis flanšas
VF (6000 PSI)	SAE ištisinis flanšas

Nepaisant kruopštaus patikrinimo, negalime atmesti klaidų tikimybės, todėl už esamus duomenis neatsakome.