# GVM 90

Sukamoji srieginė jungtis, 90° kampas, slydimo guolis

## Savybės

| | |
|---|---|
| **1 jungtis** | metrinis cilindrinis išorinis sriegis |
| **1 sandarinimo forma** | E forma |
| **2 jungtis** | metrinis cilindrinis išorinis sriegis |
| **2 sandarinimo forma** | 24° vidinis kūgis |
| **Konstrukcija** | sukamoji srieginė jungtis (įsukamoji jungtis) |
| **Konstrukcijos priedas** | Slydimo guolis |
| **Gaminio forma** | 90° kampas |
| **Tiekimo apimtis** | Vamzdžio antgalis (be užmetamos veržlės ir pjovimo žiedo) |
| **Medžiaga** | Plienas |
| **Paviršiaus apsauga** | padengtas galvaniniu būdu |



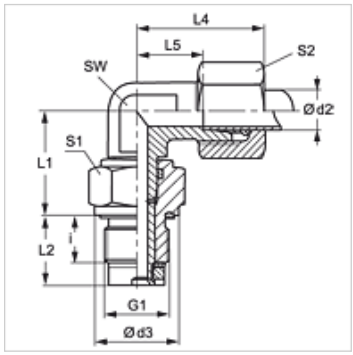


## Nuoroda

Nuorodų dėl montavimo, įstatymo, slėginės apkrovos ir leidžiamų darbinių temperatūrų žr. srieginių vamzdžių jungčių techninės informacijos dokumentacijoje.

## Prekė

| Pavadinimas | Serija | Darbinis slėgis bar | Ø d2 (mm) | G1 | d3 (mm) | i (mm) | L1 (mm) | L2 (mm) | L4 (mm) | L5 (mm) | SW (mm) | S1 | S2 |
|---|---|---|---|---|---|---|---|---|---|---|---|---|---|
| **GVM 90 NW 04 HL 14** | L | PN 40 | 6 | M 14 x 1,5 | 19 | 12 | 20,0 | 18,0 | 27 | 12,0 | 12 | 19 | 14 |
| **GVM 90 NW 08 HL 18** | L | PN 40 | 10 | M 18 x 1,5 | 24 | 12 | 26,0 | 18,0 | 30 | 15,0 | 14 | 24 | 19 |
| **GVM 90 NW 10 HL 22** | L | PN 40 | 12 | M 22 x 1,5 | 27 | 14 | 27,0 | 21,0 | 32 | 17,0 | 17 | 27 | 22 |
| **GVM 90 NW 13 HL 27** | L | PN 40 | 15 | M 27 x 2 | 32 | 16 | 33,0 | 24,0 | 36 | 21,0 | 19 | 32 | 27 |
| **GVM 90 NW 16 HL 33** | L | PN 40 | 18 | M 33 x 2 | 40 | 18 | 37,5 | 27,5 | 40 | 23,5 | 27 | 41 | 32 |
| **GVM 90 NW 20 HL 33** | L | PN 40 | 22 | M 33 x 2 | 40 | 18 | 39,5 | 27,5 | 44 | 27,5 | 27 | 41 | 36 |
| **GVM 90 NW 25 HL 42** | L | PN 40 | 28 | M 42 x 2 | 50 | 20 | 44,0 | 31,0 | 47 | 30,5 | 36 | 50 | 41 |
| **GVM 90 NW 32 HL 48** | L | PN 40 | 35 | M 48 x 2 | 55 | 22 | 54,0 | 35,0 | 56 | 34,5 | 41 | 55 | 50 |
| | | | | | | | | | | | | | |
| **GVM 90 NW 03 HS 14** | S | PN 100 | 6 | M 14 x 1,5 | 19 | 12 | 21,0 | 18,0 | 31 | 16,0 | 12 | 19 | 17 |
| **GVM 90 NW 06 HS 18** | S | PN 100 | 10 | M 18 x 1,5 | 24 | 12 | 27,0 | 18,0 | 34 | 17,5 | 17 | 24 | 22 |
| **GVM 90 NW 08 HS** | S | PN 100 | 12 | M 18 x 1,5 | 27 | 14 | 28,0 | 21,0 | 38 | 21,5 | 17 | 27 | 24 |
| **GVM 90 NW 08 HS 22** | S | PN 100 | 12 | M 22 x 1,5 | 27 | 14 | 28,0 | 32,0 | 38 | 21,5 | 17 | 27 | 24 |
| **GVM 90 NW 13 HS 27** | S | PN 100 | 16 | M 27 x 2 | 32 | 16 | 34,0 | 24,0 | 43 | 24,5 | 24 | 32 | 30 |
| **GVM 90 NW 16 HS 33** | S | PN 100 | 20 | M 33 x 2 | 40 | 18 | 39,5 | 27,5 | 48 | 26,5 | 27 | 41 | 36 |
| **GVM 90 NW 20 HS** | S | PN 100 | 25 | M 33 x 2 | 40 | 18 | 42,5 | 27,5 | 54 | 30,0 | 36 | 41 | 46 |
| **GVM 90 NW 25 HS** | S | PN 100 | 30 | M 42 x 2 | 50 | 20 | 48,0 | 31,0 | 62 | 35,5 | 41 | 50 | 50 |
| **GVM 90 NW 32 HS** | S | PN 100 | 38 | M 48 x 2 | 55 | 22 | 55,0 | 35,0 | 72 | 41,0 | 50 | 55 | 60 |

Serija: LL = labai lengvas  L = lengvas  S = sunkus – PN = nominalusis slėgis  PB = maks. darbinis slėgis – Ø d2 = išorinis vamzdžio skersmuo

*Nepaisant kruopštaus patikrinimo, negalime atmesti klaidų tikimybės, todėl už esamus duomenis neatsakome.*