DKR
Žiedas su sandariomis briaunomis

HANSA-FLEX

Savybės

Konstrukcija	žiedas su sandariomis briaunomis
Konstrukcijos priedas	coliniams sriegiams
Medžiaga	Plienas
Paviršiaus apsauga	padengtas galvaniniu būdu



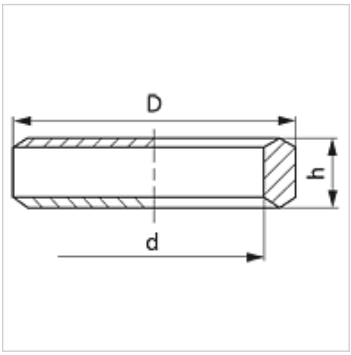

Prekė

Pavadinimas	sriegiui	D (mm)	d (mm)	h (mm)
DKR 1/8	G 1/8"	14	9,80	3,2
DKR 1/4	G 1/4"	18	13,30	4,5
DKR 3/8	G 3/8"	22	16,80	4,5
DKR 1/2	G 1/2"	26	21,10	5,0
DKR 3/4	G 3/4"	32	26,60	5,0
DKR 1	G 1"	39	33,40	6,0

Gaminių variantai

DKR VA	Žiedas su sandariomis briaunomis coliniam sriegiui, nerūdijantysis plienas

Nepaisant kruopštaus patikrinimo, negalime atmesti klaidų tikimybės, todėl už esamus duomenis neatsakome.