# GE HN AB VA
Įsukamas antgalis

## Savybės

| | |
|---|---|
| **1 jungtis** | NPT išorinis sriegis |
| **1 sandarinimo forma** | sandarinamasis sriegis |
| **2 jungtis** | BSP veržlės sriegis |
| **2 sandarinimo forma** | 60° vidinis kūgis |
| **Konstrukcija** | Įsukamas antgalis |
| **Gaminio forma** | tiesus |
| **Medžiaga** | nerūdijantysis plienas |



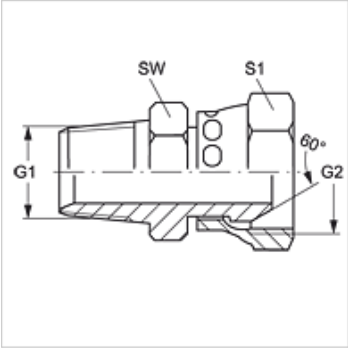


## Prekė

| Pavadinimas | G1 | G2 | SW (mm) | S1 |
|---|---|---|---|---|
| **GE HN 02 AB VA** | 1/8" -27 NPT | G 1/8" -28 | 14 | 14 |
| **GE HN 04 AB VA** | 1/4" -18 NPT | G 1/4" -19 | 16 | 19 |
| **GE HN 04 AB 06 VA** | 1/4" -18 NPT | G 3/8" -19 | 18 | 22 |
| **GE HN 06 AB 04 VA** | 3/8" -18 NPT | G 1/4" -19 | 21 | 19 |
| **GE HN 06 AB VA** | 3/8" -18 NPT | G 3/8" -19 | 22 | 22 |
| **GE HN 06 AB 08 VA** | 3/8" -18 NPT | G 1/2" -14 | 25 | 22 |
| **GE HN 08 AB 06 VA** | 1/2" -14 NPT | G 3/8" -19 | 22 | 22 |
| **GE HN 08 AB VA** | 1/2" -14 NPT | G 1/2" -14 | 25 | 27 |
| **GE HN 12 AB 08 VA** | 3/4" -14 NPT | G 1/2" -14 | 33 | 27 |
| **GE HN 12 AB VA** | 3/4" -14 NPT | G 3/4" -14 | 33 | 32 |
| **GE HN 16 AB 12 VA** | 1" -11,5 NPT | G 3/4" -14 | 35 | 32 |
| **GE HN 16 AB VA** | 1" -11,5 NPT | G 1" -11 | 38 | 41 |
| **GE HN 20 AB VA** | 1.1/4" -11,5 NPT | G 1.1/4" -11 | 46 | 50 |
| **GE HN 24 AB VA** | 1.1/2" -11,5 NPT | G 1.1/2" -11 | 50 | 55 |
| **GE HN 32 AB VA** | 2" -11,5 NPT | G 2" -11 | 65 | 70 |

SW, S1, S2 = rakto dydis

## Gaminių variantai

| | |
|---|---|
| **GE HN AB** | Įsukamas antgalis, Plienas |

*Nepaisant kruopštaus patikrinimo, negalime atmesti klaidų tikimybės, todėl už esamus duomenis neatsakome.*