# GE HN HJOF VA

Įsukamas antgalis

## Savybės

| | |
|---|---|
| **1 jungtis** | NPT išorinis sriegis |
| **1 sandarinimo forma** | sandarinamasis sriegis |
| **2 jungtis** | ORFS išorinis sriegis |
| **2 sandarinimo forma** | plokščiai sandarinantis su sandarinimo žiedu |
| **Konstrukcija** | Įsukamas antgalis |
| **Gaminio forma** | tiesus |
| **Medžiaga** | nerūdijantysis plienas |



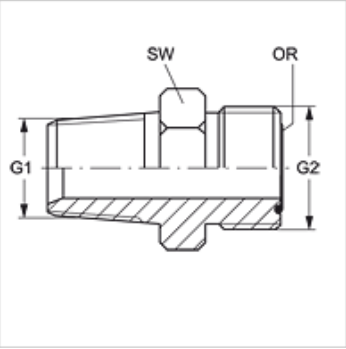


## užsakymo nuorodos

NBR plombos
FPM (Viton) paprašius

## Prekė

| Pavadinimas | G1 | G2 | SW (mm) | OR (Sandarinimo žiedas) |
|---|---|---|---|---|
| **GE HN 02 HJOF 04 VA** | 1/8" -27 NPT | 9/16" -18 UNF | 16 | 7,65 x 1,78 |
| **GE HN 04 HJOF VA** | 1/4" -18 NPT | 9/16" -18 UNF | 16 | 7,65 x 1,78 |
| **GE HN 04 HJOF 06 VA** | 1/4" -18 NPT | 11/16" -16 UN | 19 | 9,25 x 1,78 |
| **GE HN 06 HJOF VA** | 3/8" -18 NPT | 11/16" -16 UN | 19 | 9,25 x 1,78 |
| **GE HN 06 HJOF 08 VA** | 3/8" -18 NPT | 13/16" -16 UN | 22 | 12,42 x 1,78 |
| **GE HN 08 HJOF VA** | 1/2" -14 NPT | 13/16" -16 UN | 22 | 12,42 x 1,78 |
| **GE HN 08 HJOF 10 VA** | 1/2" -14 NPT | 1" -14 UNS | 27 | 15,60 x 1,78 |
| **GE HN 12 HJOF VA** | 3/4" -14 NPT | 1.3/16" -12 UN | 32 | 18,77 x 1,78 |
| **GE HN 16 HJOF VA** | 1" -11,5 NPT | 1.7/16" -12 UN | 38 | 23,52 x 1,78 |

SW = rakto dydis

## Gaminių variantai

| | |
|---|---|
| **GE HN HJOF** | Įsukamas antgalis, Plienas |

*Nepaisant kruopštaus patikrinimo, negalime atmesti klaidų tikimybės, todėl už esamus duomenis neatsakome.*