RKF STUETZRING

Vamzdyno movos atraminis žiedas

Savybės

tinkamos	vamzdžių movos sutvirtinamoji dalis
Medžiaga	PVC



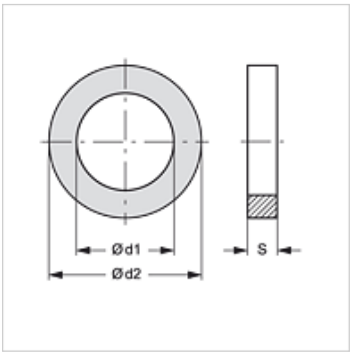

Prekė

Pavadinimas	Gaminio dydis	Ø d1 (mm)	Ø d2 (mm)	S (mm)
RKF STUETZRING 1	1	17,5	20,8	1,0
RKF STUETZRING 2	2	20,0	23,4	1,0
RKF STUETZRING 4	4	32,0	37,2	1,0

atsarginė dalis šiems gaminiams

RKF HL / RKF HS	Vamzdyno movos sutvirtinamoji dalis

Nepaisant kruopštaus patikrinimo, negalime atmesti klaidų tikimybės, todėl už esamus duomenis neatsakome.