SKF BREMSRING

Prisukamos movos stabdymo žiedas

HANSA-FLEX

Savybės

tinkamos	prisukamos movos sutvirtinamoji dalis
Medžiaga	NBR



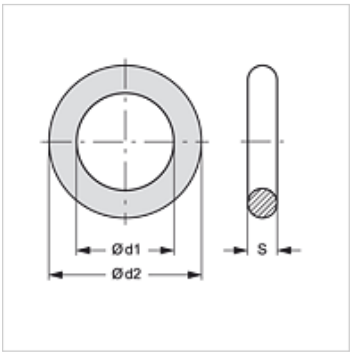

Prekė

Pavadinimas	Gaminio dydis	Ø d1 (mm)	Ø d2 (mm)	S (mm)
SKF BREMSRING 1	1	19	25	3,0
SKF BREMSRING 2	2	23	29	3,0
SKF BREMSRING 3	3	31	37	3,0
SKF BREMSRING 4	4	36	42	3,0
SKF BREMSRING 5	5	43	50	3,5
SKF BREMSRING 6	6	64	72	4,0

atsarginė dalis šiems gaminiams

SKFS HL / SKFS HS	Prisukamos movos sutvirtinamoji dalis
SKF HL / SKF HS	Prisukamos movos sutvirtinamoji dalis
SKF IM	Prisukamos movos sutvirtinamoji dalis
SKF IR	Prisukamos movos sutvirtinamoji dalis
SKF SF6	Prisukamos movos sutvirtinamoji dalis

Nepaisant kruopštaus patikrinimo, negalime atmesti klaidų tikimybės, todėl už esamus duomenis neatsakome.