SKM ORING AE

Sandarinimo žiedas SKM...AE

Savybės

tinkamos	Įkišamos movos įvorė SKM...AE
Medžiaga	NBR



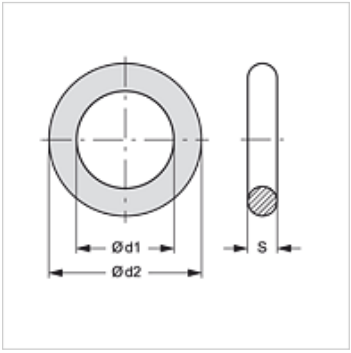

Prekė

Pavadinimas	Ø d1 (mm)	Ø d2 (mm)	S (mm)
SKM ORING 3 AE	20,22	27,28	3,53

atsarginė dalis šiems gaminiams

SKM IM AE	Įkišamos movos įvorė
SKM IR AE	Įkišamos movos įvorė
SKM IN AE	Įkišamos movos įvorė

Nepaisant kruopštaus patikrinimo, negalime atmesti klaidų tikimybės, todėl už esamus duomenis neatsakome.