# SKM STUETZRING
Atraminis žiedas SKF

## Savybės

| | |
|---|---|
| **tinkamos** | Įkišamos movos įvorė |
| **Medžiaga** | PVC |



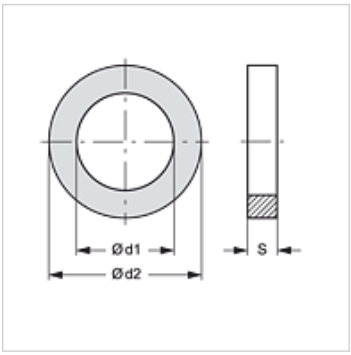


## Prekė

| Pavadinimas | Ø d1 (mm) | Ø d2 (mm) | S (mm) |
|---|---|---|---|
| **SKM STUETZRING 1** | 12,2 | 15,8 | 1,0 |
| **SKM STUETZRING 2** | 17,7 | 21,5 | 1,0 |
| **SKM STUETZRING 3** | 20,6 | 26,7 | 1,0 |
| **SKM STUETZRING 4** | 30,0 | 33,5 | 1,0 |
| **SKM STUETZRING 5** | 34,8 | 38,8 | 1,0 |

## atsarginė dalis šiems gaminiams

| | |
|---|---|
| **SKM HL / SKM HS** | Įkišamos movos įvorė |
| **SKMS HL / SKMS HS** | Sujungimo movos sukabinimas (pertvaros jungtis) |
| **SKMS HL 3 U** | Sujungimo movos sukabinimas (pertvaros jungtis) |
| **SKM IM** | Įkišamos movos įvorė |
| **SKM IR** | Įkišamos movos įvorė |
| **SKM IJ JD** | Įkišamos movos įvorė |
| **SKM HL 3 U** | Įkišamos movos įvorė |
| **SKM IM U** | Įkišamos movos įvorė |

*Nepaisant kruopštaus patikrinimo, negalime atmesti klaidų tikimybės, todėl už esamus duomenis neatsakome.*