PA 500 AOS 90 VA

Presuojama armatūra, DKOS 90° kampas

Savybės

Taikymo sritis	presuojama armatūra žarnoms HD 500
1 jungtis	metrinis veržlės sriegis
1 sandarinimo forma	24° išorinis kūgis su sandarinimo žiedu
Trumpinys	DKOS
Norma	ISO 8434-1
Įjungimas	su išplėšimo apsauga (Interlock)
Tiekimo apimtis	Presuojamas nipelis + presuojamas aptaisas
Medžiaga	nerūdijantysis plienas



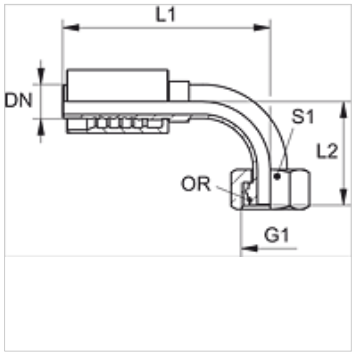

užsakymo nuorodos

NBR plombos
FPM (Viton) paprašius

Prekė

Pavadinimas	DN	Dydis	Colis	G1	vamzdžio išoriniam Ø (mm)	L2 (mm)	S1	OR (Sandarinimo žiedas)
PA 520 AOS 16 90 VA	19	16	3/4"	M 30 x 2	20	83,0	36	16,0 x 2,5
PA 520 AOS 90 VA	19	16	3/4"	M 36 x 2	25	76,0	46	20,0 x 2,5
PA 525 AOS 20 90 VA	25	16	1"	M 36 x 2	25	95,5	46	20,0 x 2,5
PA 525 AOS 90 VA	25	16	1"	M 42 x 2	30	83,0	50	25,0 x 2,5
PA 532 AOS 90 VA	31	20	1,1/4"	M 52 x 2	38	101,0	60	33,0 x 2,5

Gaminių variantai

PA 500 AOS A	Presuojama armatūra, DKOS, Plienas

Nepaisant kruopštaus patikrinimo, negalime atmesti klaidų tikimybės, todėl už esamus duomenis neatsakome.