ND AFL K 90

Įkišamas nipelis, DKL Komp., 90° kampas

Savybės

1 jungtis	metrinis veržlės sriegis
1 sandarinimo forma	24° išorinis kūgis
Konstrukcija	kompaktinė forma
Trumpinys	DKL
Medžiaga	žalvaris



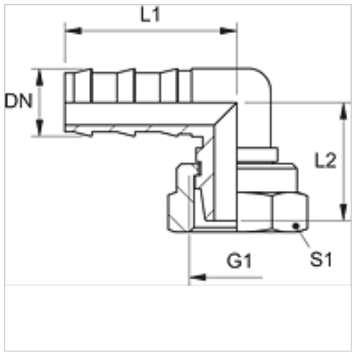

Nuoroda

Nepažeistus nipelius galima pakartotinai naudoti.

Prekė

Pavadinimas	DN	Dydis	Colis	G1	vamzdžio išoriniam Ø (mm)	L1 (mm)	L2 (mm)	S1
ND 06 AFL K 04 90	6	4	1/4"	M 12 x 1,5	6	30,0	22,0	14
ND 06 AFL K 90	6	4	1/4"	M 14 x 1,5	8	30,0	22,0	19
ND 10 AFL K 08 90	10	6	3/8"	M 16 x 1,5	10	34,0	25,0	19
ND 10 AFL K 90	10	6	3/8"	M 18 x 1,5	12	34,0	25,0	22
ND 13 AFL K 90	12	8	1/2"	M 22 x 1,5	15	43,0	32,0	27

Priedai

ND ASR GE, RO, BL	Atraminis įkišamo nipelio žiedas

Nepaisant kruopštaus patikrinimo, negalime atmesti klaidų tikimybės, todėl už esamus duomenis neatsakome.