ND ASA

Įkišamas nipelis, DKJ

Savybės

1 jungtis	UN/UNF veržlės sriegis
1 sandarinimo forma	90° vidinis kūgis
Norma	SAE J516/J513
Medžiaga	žalvaris

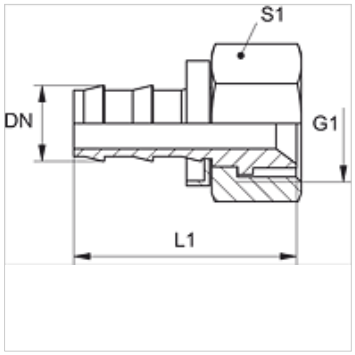

Nuoroda

Nepažeistus nipelius galima pakartotinai naudoti.

Prekė

Pavadinimas	DN	Dydis	Colis	G1	L1 (mm)	S1
ND 10 ASA	10	6	3/8"	5/8" -18 UNF	46,0	19

Priedai

ND ASR GE, RO, BL	Atraminis įkišamo nipelio žiedas