PA 500 HN A

Presuojama armatūra, AGN

Savybės

Taikymo sritis	presuojama armatūra žarnoms HD 500
1 jungtis	NPT išorinis sriegis
1 sandarinimo forma	sandarinantis sriegį, papildomas 60° vidinis kūgis
Trumpinys	AGN
Įjungimas	su išplėšimo apsauga (Interlock)
Tiekimo apimtis	Presuojamas nipelis + presuojamas aptaisas
Medžiaga	Plienas
Paviršiaus apsauga	padengtas galvaniniu būdu



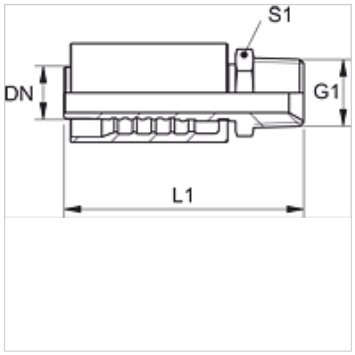

Prekė

Pavadinimas	DN	Dydis	Colis	G1	L1 (mm)	S1
PA 720 HN	19	12	3/4"	3/4" -14 NPT	98,0	27
PA 725 HN	25	16	1"	1" -11,5 NPT	116,0	36
PA 725 HN 32	25	16	1"	1.1/4" -11,5 NPT	118,0	46
PA 532 HN A	31	20	1,1/4"	1.1/4" -11,5 NPT	124,5	46
PA 540 HN A	38	24	1,1/2"	1.1/2" -11,5 NPT	139,5	50
PA 550 HN A	51	32	2"	2" -11,5 NPT	157,0	65

Gaminių variantai

PA 500 HN VA	Presuojama armatūra, AGN, nerūdijantysis plienas

Nepaisant kruopštaus patikrinimo, negalime atmesti klaidų tikimybės, todėl už esamus duomenis neatsakome.