PA 500 SF9 90 A

Presuojama armatūra, SFS-CAT 90° kampas

HANSA-FLEX

Savybės

Taikymo sritis	presuojama armatūra žarnoms HD 500
1 jungtis	SAE jungės jungtis 6000 PSI
1 sandarinimo forma	plokščiai sandarinantis su sandarinimo žiedu
Trumpinys	SFS-CAT
tinkamos	Caterpillar
Įjungimas	su išplėšimo apsauga (Interlock)
Tiekimo apimtis	Presuojamas nipelis + presuojamas aptaisas
Medžiaga	Plienas
Paviršiaus apsauga	padengtas galvaniniu būdu



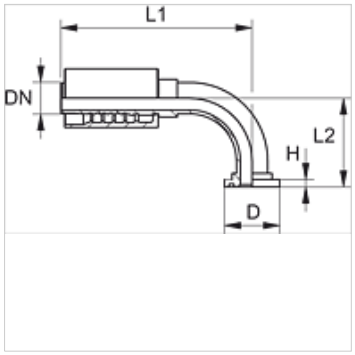

Prekė

Pavadinimas	DN	Dydis	Colis	Flanšo dydis	D (mm)	H (mm)	L1 (mm)	L2 (mm)
PA 720 SF9 90	19	12	3/4"	3/4"	41,3	14,2	127,5	67,5
PA 720 SF9 25 90	19	12	3/4"	1"	47,6	14,2	127,5	72,5
PA 725 SF9 20 90	25	16	1"	3/4"	41,3	14,2	144,0	83,5
PA 725 SF9 90	25	16	1"	1"	47,6	14,2	158,0	78,5
PA 725 SF9 32 90	25	16	1"	1.1/4"	54,0	14,2	158,0	85,0
PA 532 SF9 25 90 A	31	20	1,1/4"	1"	47,6	14,0	161,0	82,0
PA 532 SF9 90 A	31	20	1,1/4"	1.1/4"	54,0	14,0	182,0	97,0
PA 532 SF9 40 90 A	31	20	1,1/4"	1.1/2"	63,5	14,0	182,0	103,0
PA 540 SF9 32 90 A	38	24	1,1/2"	1.1/4"	54,0	14,0	192,0	100,0
PA 540 SF9 90 A	38	24	1,1/2"	1.1/2"	63,5	14,0	215,5	112,0

Nepaisant kruopštaus patikrinimo, negalime atmesti klaidų tikimybės, todėl už esamus duomenis neatsakome.