PNY 2100 HN

Presuojama įmova, AGN

Savybės

1 jungtis	NPT išorinis sriegis
1 sandarinimo forma	sandarinantis sriegį, papildomas 60° vidinis kūgis
Trumpinys	AGN
Medžiaga	Plienas
Paviršiaus apsauga	padengtas galvaniniu būdu



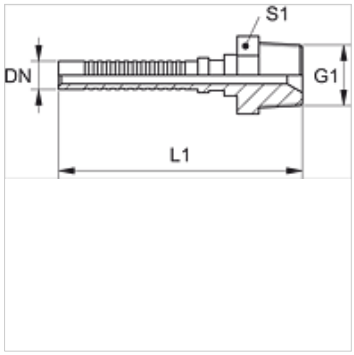

Nuoroda

Tinkantis aptaisas: PHY 2106.

Prekė

Pavadinimas	DN	Dydis	Colis	G1	S1
PNY 2106 HN	6	4	1/4"	1/4" -18 NPT	14
PNY 2106 HN 10	6	4	1/4"	3/8" -18 NPT	19