# SIN B

Presuojamas nipelis, RGN

## Savybės

| | |
|---|---|
| **1 jungtis** | žiedinė ąselė metriniam tuščiaviduriui varžtui |
| **1 sandarinimo forma** | tarpiklis (varinis žiedas) |
| **Trumpinys** | RGN |
| **Norma** | DIN 7642 |
| **Medžiaga** | Plienas |
| **Paviršiaus apsauga** | padengtas galvaniniu būdu |



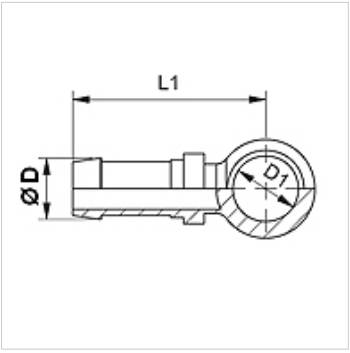


## Nuoroda

Tinkamą aptaisą prašome pasirinkti pagal žarnos tipą.

## Prekė

| Pavadinimas | DN | Dydis | Colis | Ø D (mm) | D1 (mm) | tuščiaviduriui varžtui |
|---|---|---|---|---|---|---|
| **SIN 03 B 02** | 3 | 2 | 1/8" | 5,0 | 8 | M 8 |
| **SIN 04 B** | 4 | 3 | 3/16" | 6,0 | 10 | M 10 |
| **SIN 04 B 06** | 4 | 3 | 3/16" | 6,0 | 12 | M 12 |
| **SIN 04 B 08** | 4 | 3 | 3/16" | 6,0 | 14 | M 14 |
| **SIN 06 B 04** | 6 | 4 | 1/4" | 8,0 | 10 | M 10 |
| **SIN 06 B** | 6 | 4 | 1/4" | 8,0 | 12 | M 12 |
| **SIN 06 B 08** | 6 | 4 | 1/4" | 8,0 | 14 | M 14 |
| **SIN 08 B 06** | 8 | 5 | 5/16" | 10,0 | 12 | M 12 |
| **SIN 08 B** | 8 | 5 | 5/16" | 10,0 | 14 | M 14 |
| **SIN 08 B 10** | 8 | 5 | 5/16" | 10,0 | 16 | M 16 |
| **SIN 08 B 13** | 8 | 5 | 5/16" | 10,0 | 18 | M 18 |
| **SIN 10 B** | 10 | 6 | 3/8" | 12,0 | 16 | M 16 |
| **SIN 10 B 13** | 10 | 6 | 3/8" | 12,0 | 18 | M 18 |
| **SIN 13 B** | 12 | 8 | 1/2" | 15,0 | 18 | M 18 |
| **SIN 13 B 16** | 12 | 8 | 1/2" | 15,0 | 22 | M 22 |
| **SIN 13 B 20** | 12 | 8 | 1/2" | 15,0 | 26 | M 26 |
| **SIN 16 B** | 16 | 10 | 5/8" | 18,0 | 22 | M 22 |
| **SIN 16 B 20** | 16 | 10 | 5/8" | 18,0 | 26 | M 26 |

*Nepaisant kruopštaus patikrinimo, negalime atmesti klaidų tikimybės, todėl už esamus duomenis neatsakome.*