HSRS EE

Elastomero įdėklas plieninėms vamzdžių apkaboms

Savybės

Konstrukcija	elastomero įdėklas
tinkamos	HSRS plieninių vamzdžių apkabos
Temperatūra min.	-40 °C
Temperatūra max.	125 °C
Medžiaga	Santoprene 64° Shore A
Ypatingi požymiai	didelis atsparumas alyvai ir sunkioms oro sąlygoms saugus vamzdžių ir žarnų linijų pritvirtinimas pagerintas triukšmo ir vibracijos slopinimas



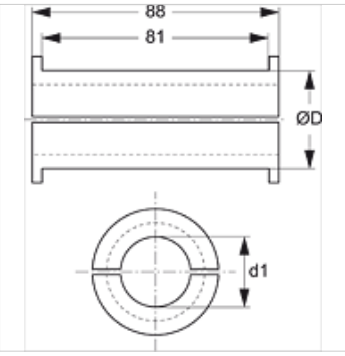

Prekė

Pavadinimas	d1 (mm)	Ø D (mm)
HSRS 25-12 EE	12,00	25
HSRS 25-15 EE	15,00	25
HSRS 30-20 EE	20,00	30
HSRS 35-25 EE	25,00	35
HSRS 42-30 EE	30,00	42
HSRS 50-35 EE	35,00	50
HSRS 50-38 EE	38,00	50
HSRS 50-42 EE	42,00	50

priedai šiems gaminiams

HSRS	Plieninė vamzdžių apkaba

Nepaisant kruopštaus patikrinimo, negalime atmesti klaidų tikimybės, todėl už esamus duomenis neatsakome.