# WA VB VA

Jungiamoji dalis ... VB, VA

## Savybės

| | |
|---|---|
| **Taikymo sritis** | Metalinių žarnų prijungimo armatūra, |
| **1 jungtis** | colinis cilindrinis vidinis sriegis |
| **1 sandarinimo forma** | kūginis sandarinimas |
| **Norma** | DIN EN 10226 / ISO 7-1 |
| **Gaminio forma** | tiesus |
| **Konstrukcija** | 3 dalių srieginė jungtis |
| **Medžiaga** | nerūdijantysis plienas |



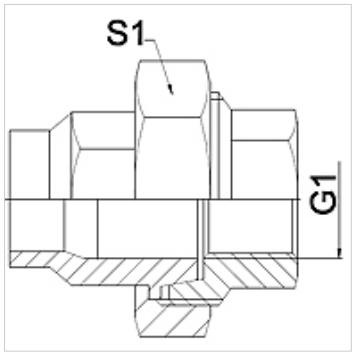


## Nuoroda

Nurodyti raktų dydžiai yra orientacinės vertės!

## užsakymo nuorodos

Kiti modeliai pagal užklausą

## Prekė

| Pavadinimas | DN | PN (bar) | G1 | S1 (mm) |
|---|---|---|---|---|
| **WA 004 VB VA** | 4 | 50 | Rp 1/8" | 27,0 |
| **WA 006 VB VA** | 6 | 50 | Rp 1/4" | 27,0 |
| **WA 010 VB VA** | 10 | 50 | Rp 3/8" | 32,0 |
| **WA 013 VB VA** | 13 | 50 | Rp 1/2" | 41,0 |
| **WA 020 VB VA** | 20 | 50 | Rp 3/4" | 50,0 |
| **WA 025 VB VA** | 25 | 50 | Rp 1" | 55,0 |
| **WA 032 VB VA** | 32 | 40 | Rp 1.1/4" | 70,0 |
| **WA 040 VB VA** | 40 | 40 | Rp 1.1/2" | 75,0 |
| **WA 050 VB VA** | 50 | 40 | Rp 2" | 90,0 |
| **WA 065 VB VA** | 65 | 25 | Rp 2.1/2" | 110,0 |
| **WA 080 VB VA** | 80 | 25 | Rp 3" | 130,0 |
| **WA 100 VB VA** | 100 | 25 | Rp 4" | 130,0 |

## Gaminių variantai

| | |
|---|---|
| **WA VB** | Jungiamoji dalis ... VB, kalusis ketus, kalusis ketus |
| **WA VB RG** | Jungiamoji dalis ... VB, raudonasis žalvaris, Vario lydinys |

*Nepaisant kruopštaus patikrinimo, negalime atmesti klaidų tikimybės, todėl už esamus duomenis neatsakome.*