# HK 2P ExxA

Krumpliaratinis siurblys, dydis 2 EOOA / EPOA / EQPA

HANSA FLEX

## Savybės

| | |
|---|---|
| Diskas su skylėmis varžtams slėgio pusėje | nuo 30 / M6 iki 22,8 VFU ccm<br>40 / M8 nuo 26,2 VFU ccm |
| Diskas su skylėmis varžtams siurbimo pusėje | nuo 30 / M6 iki 10,8 VFU ccm<br>40 / M8 nuo 14,4 VFU ccm |
| **Medžiaga** | Korpusas: Aliuminis<br>Priekinė jungė, galinis dangtelis: Aliuminis |

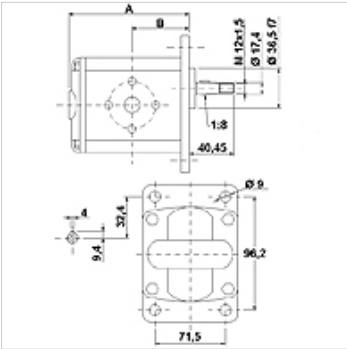


## Aprašas

Europinis standartinis siurblys – skylių išsidėstymo schema 96,2 x 71,5 – Ø 36,5 – kūgis 1:8 – flanšinė jungtis

## užsakymo nuorodos

Kiti siurblių variantai pristatomi pateikus užklausimą

## Prekė

| Pavadinimas | VFU (cc) | p1 max. (bar) | p2 max. (bar) | p3 max. (bar) | A (mm) | B (mm) | Sukimosi kryptis | Apsukų skaičius min. (rpm) | Apsukų skaičius max. (rpm) | Svoris (kg) |
|---|---|---|---|---|---|---|---|---|---|---|
| **HK 2P 41 01 EOOA** | 4,2 | 260 | 280 | 300 | 87,2 | 41,7 | prieš laikrodžio rodyklę | 700 | 3500 | 2,20 |
| **HK 2P 41 02 EOOA** | 4,2 | 260 | 280 | 300 | 87,2 | 41,7 | pagal laikrodžio rodyklę | 700 | 3500 | 2,20 |
| **HK 2P 43 01 EOOA** | 6,0 | 260 | 280 | 300 | 90,2 | 43,2 | prieš laikrodžio rodyklę | 700 | 3500 | 2,30 |
| **HK 2P 43 02 EOOA** | 6,0 | 260 | 280 | 300 | 90,2 | 43,2 | pagal laikrodžio rodyklę | 700 | 3500 | 2,30 |
| **HK 2P 45 01 EOOA** | 8,4 | 260 | 280 | 300 | 94,2 | 45,2 | prieš laikrodžio rodyklę | 700 | 3500 | 2,40 |
| **HK 2P 45 02 EOOA** | 8,4 | 260 | 280 | 300 | 94,2 | 45,2 | pagal laikrodžio rodyklę | 700 | 3500 | 2,40 |
| **HK 2P 47 01 EOOA** | 10,8 | 260 | 280 | 300 | 98,2 | 47,2 | prieš laikrodžio rodyklę | 700 | 3500 | 2,50 |
| **HK 2P 47 02 EOOA** | 10,8 | 260 | 280 | 300 | 98,2 | 47,2 | pagal laikrodžio rodyklę | 700 | 3500 | 2,50 |
| **HK 2P 49 01 EPOA** | 14,4 | 250 | 270 | 290 | 104,2 | 50,2 | prieš laikrodžio rodyklę | 700 | 3500 | 2,70 |
| **HK 2P 49 02 EPOA** | 14,4 | 250 | 270 | 290 | 104,2 | 50,2 | pagal laikrodžio rodyklę | 700 | 3500 | 2,70 |
| **HK 2P 51 01 EPOA** | 16,8 | 230 | 250 | 270 | 108,2 | 52,2 | prieš laikrodžio rodyklę | 700 | 3500 | 2,80 |
| **HK 2P 51 02 EPOA** | 16,8 | 230 | 250 | 270 | 108,2 | 52,2 | pagal laikrodžio rodyklę | 700 | 3500 | 2,80 |
| **HK 2P 53 01 EPOA** | 19,2 | 210 | 230 | 250 | 112,2 | 54,2 | prieš laikrodžio rodyklę | 700 | 3000 | 2,90 |
| **HK 2P 53 02 EPOA** | 19,2 | 210 | 230 | 250 | 112,2 | 54,2 | pagal laikrodžio rodyklę | 700 | 3000 | 2,90 |
| **HK 2P 55 01 EPOA** | 22,8 | 200 | 220 | 240 | 118,2 | 57,2 | prieš laikrodžio rodyklę | 700 | 3000 | 3,05 |
| **HK 2P 55 02 EPOA** | 22,8 | 200 | 220 | 240 | 118,2 | 57,2 | pagal laikrodžio rodyklę | 700 | 3000 | 3,05 |
| **HK 2P 57 01 EQPA** | 26,2 | 170 | 190 | 210 | 122,2 | 59,2 | prieš laikrodžio rodyklę | 700 | 3000 | 3,15 |
| **HK 2P 57 02 EQPA** | 26,2 | 170 | 190 | 210 | 122,2 | 59,2 | pagal laikrodžio rodyklę | 700 | 3000 | 3,15 |
| **HK 2P 61 01 EQPA** | 34,2 | 160 | 180 | 200 | 137,2 | 66,7 | prieš laikrodžio rodyklę | 700 | 2500 | 3,60 |
| **HK 2P 61 02 EQPA** | 34,2 | 160 | 180 | 200 | 137,2 | 66,7 | pagal laikrodžio rodyklę | 700 | 2500 | 3,60 |
| **HK 2P 59 01 EQPA** | 30,0 | 150 | 170 | 190 | 130,2 | 63,2 | prieš laikrodžio rodyklę | 700 | 2500 | 3,40 |
| **HK 2P 59 02 EQPA** | 30,0 | 150 | 170 | 190 | 130,2 | 63,2 | pagal laikrodžio rodyklę | 700 | 2500 | 3,40 |
| **HK 2P 63 01 EQPA** | 39,6 | 140 | 160 | 180 | 146,2 | 71,2 | prieš laikrodžio rodyklę | 700 | 2000 | 3,80 |
| **HK 2P 63 02 EQPA** | 39,6 | 140 | 160 | 180 | 146,2 | 71,2 | pagal laikrodžio rodyklę | 700 | 2000 | 3,80 |

VFU = darbinis tūris kas apsisukimą – p1 = pastovus slėgis – p2 = darbinis slėgis – p3 = didžiausias slėgis

## Priedai

| | |
|---|---|
| **WDA** | Siurblio jungtis (3 skylių), 90° kampas |
| **WDS** | Siurblio jungtis (3 skylių), 90° kampas |
| **F** | Siurblio jungtis (4 skylių) |

*Nepaisant kruopštaus patikrinimo, negalime atmesti klaidų tikimybės, todėl už esamus duomenis neatsakome.*

## Papildomos dalys

| | |
|---|---|
| **HK MPK** | Krumpliaratinių siurblių variklio ir siurblių pasirinkimo lentelė |