# HK ASEP
Ventiliacinis varžtas

## Savybės

| | |
|---|---|
| **Medžiaga** | žalvaris<br>Filtras, sukepinta bronza |
| **Naudojimas** | For venting plunger cylinders |



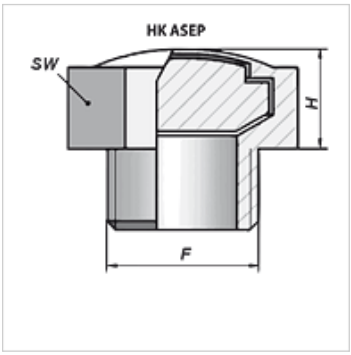


## Prekė

| Pavadinimas | F | H (mm) | SW (mm) | Svoris (kg) |
|---|---|---|---|---|
| **HK ASEP 03 0000** | G 1/8" | 7,0 | 13 | 0,01 |
| **HK ASEP 04 0000** | G 1/4" | 8,0 | 16 | 0,01 |
| **HK ASEP 06 0000** | G 3/8" | 9,0 | 19 | 0,02 |
| **HK ASEP 08 0000** | G 1/2" | 9,0 | 24 | 0,02 |
| **HK ASEP 12 0000** | G 3/4" | 8,0 | 30 | 0,04 |
| **HK ASEP 16 0000** | G 1" | 9,0 | 36 | 0,06 |

*Nepaisant kruopštaus patikrinimo, negalime atmesti klaidų tikimybės, todėl už esamus duomenis neatsakome.*