# HK CBD ZLBA

Krumpliaratinis siurblys, dydis 1 CBD

## Savybės

| | |
|---|---|
| **Konstrukcija** | Economy variant<br>BH tipo korpusas (tvirtinamas dešinėje viršuje, kairėje apačioje) |
| **Dangčio jungtis siurbimo pusėje** | G 3/8“ |
| **Flanšinė jungtis slėgio pusėje** | Ø 9,25 |
| **Medžiaga** | Korpusas: Aliuminis<br>Priekinė jungė, galinis dangtelis: Aliuminis |

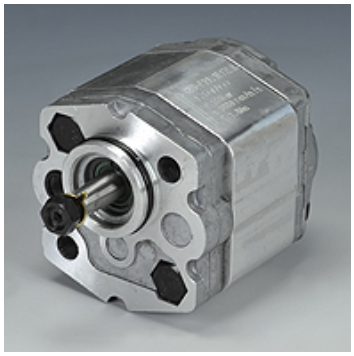

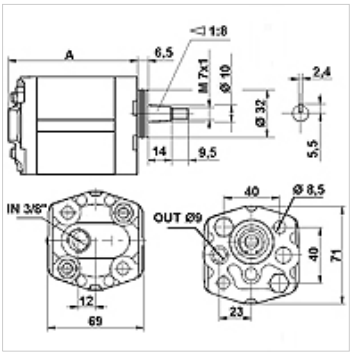


## Aprašas

Europinis standartinis siurblys – skylių išsidėstymo schema 40 x 40 – Ø 32 – kūgis 1:8

## užsakymo nuorodos

Kiti siurblių variantai pristatomi pateikus užklausimą

## Prekė

| Pavadinimas | VFU (cc) | p1 max. (bar) | p2 max. (bar) | p3 max. (bar) | A (mm) | Sukimosi kryptis | Apsukų skaičius min. (rpm) | Apsukų skaičius max. (rpm) | Svoris (kg) |
|---|---|---|---|---|---|---|---|---|---|
| **HK CBD F211 L1Z LBA** | 1,1 | 200 | 220 | 250 | 74 | prieš laikrodžio rodyklę | 600 | 6000 | 0,77 |
| **HK CBD F216 L1Z LBA** | 1,6 | 200 | 220 | 250 | 76 | prieš laikrodžio rodyklę | 600 | 6000 | 0,80 |
| **HK CBD F221 L1Z LBA** | 2,1 | 200 | 220 | 250 | 78 | prieš laikrodžio rodyklę | 600 | 6000 | 0,82 |
| **HK CBD F227 L1Z LBA** | 2,7 | 200 | 220 | 250 | 80 | prieš laikrodžio rodyklę | 600 | 6000 | 0,85 |
| **HK CBD F232 L1Z LBA** | 3,2 | 200 | 220 | 250 | 82 | prieš laikrodžio rodyklę | 600 | 5000 | 0,87 |
| **HK CBD F237 L1Z LBA** | 3,7 | 200 | 220 | 250 | 84 | prieš laikrodžio rodyklę | 600 | 4500 | 0,90 |
| **HK CBD F242 L1Z LBA** | 4,2 | 200 | 220 | 250 | 86 | prieš laikrodžio rodyklę | 600 | 4000 | 0,92 |
| **HK CBD F258 L1Z LBA** | 5,8 | 160 | 180 | 200 | 92 | prieš laikrodžio rodyklę | 600 | 2900 | 1,00 |
| **HK CBD F280 L1Z LBA** | 8,0 | 160 | 180 | 200 | 100 | prieš laikrodžio rodyklę | 600 | 2100 | 1,10 |

VFU = darbinis tūris kas apsisukimą – p1 = pastovus slėgis – p2 = darbinis slėgis – p3 = didžiausias slėgis

*Nepaisant kruopštaus patikrinimo, negalime atmesti klaidų tikimybės, todėl už esamus duomenis neatsakome.*