HK K0

Krumpliaratinis siurblys, dydis 0 K0

Savybės

Medžiaga	Korpusas: Aliuminis Priekinė jungė, galinis dangtelis: Aliuminis
Dangčio jungtis siurbimo pusėje	G 1/4"
Flanšinė jungtis slėgio pusėje	Ø 5,00

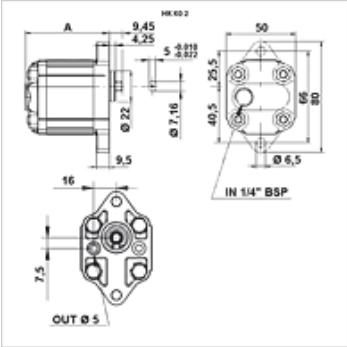

Aprašas

Europinis standartinis siurblys – skylių išsidėstymo schema 66 – Ø 22 – velenas su plokščiu kaiščiu

užsakymo nuorodos

Kiti siurblių variantai pristatomi pateikus užklausimą

Prekė

Pavadinimas	VFU (ccm) (cc)	p1 max. (bar)	p2 max. (bar)	p3 max. (bar)	A (mm)	Sukimosi kryptis	Apsukų skaičius min. (rpm)	Apsukų skaičius max. (rpm)	Svoris (kg)
HK K 01	0,25	220	240	260	56,0	prieš laikrodžio rodyklę	700	9000	0,41
HK K 02	0,45	220	240	260	58,0	prieš laikrodžio rodyklę	700	9000	0,42
HK K 03	0,57	220	240	260	59,0	prieš laikrodžio rodyklę	700	9000	0,43
HK K 04	0,76	220	240	260	60,0	prieš laikrodžio rodyklę	700	9000	0,44
HK K M1	0,17	220	240	260	55,0	prieš laikrodžio rodyklę	700	9000	0,40

VFU = darbinis tūris kas apsisukimą – p1 = pastovus slėgis – p2 = darbinis slėgis – p3 = didžiausias slėgis