HK LVA
Optinis lygio indikatorius

Savybės

Priveržimo momentas max.	8 N-m
Temperatūra max.	100 °C
Darbinis slėgis	maks. 1 bar
Medžiagos	Mineralinės alyvos
Medžiaga	poliamidas Tarpiklis: NBR
Tiekimo apimtis	su tuščiaviduriais varžtais



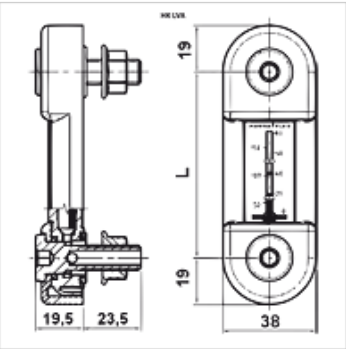

Prekė

Pavadinimas	Konstrukcija	Sriegio pritvirtinimas	L (mm)	Svoris (kg)
HK LVA 10 T M10	su termometru	2 x M10	76	0,12
HK LVA 10 T M12	su termometru	2 x M12	76	0,12
HK LVA 20 T M12	su termometru	2 x M12	127	0,16
HK LVA 30 T M12	su termometru	2 x M12	254	0,22

priedai šiems gaminiams

HK BAK RA	Hidraulinės alyvos bakas BAKRA
HK BEK	Hidraulinės alyvos bakas BEK (be valymo angos)
HK BSK	Hidraulinės alyvos bakas BSK (su valymo anga)

Nepaisant kruopštaus patikrinimo, negalime atmesti klaidų tikimybės, todėl už esamus duomenis neatsakome.