AFW
PTFE gofruotoji žarna

HANSA FLEX

Savybės

Panaudojimas	Low pressure applications with hydraulic fluids and aggressive media
Taikymo sritis	Daugiausia chemijos ir maisto produktų pramonei
Konstrukcija	spiralės formos, banguotas vidinis sluoksnis iš balto PTFE
Savybės	Dėl prijungimo armatūrų su linijiniu būdu užriestais kraštais praleidžiant terpes susiformuoja labai geros valymosi ypaty The through-led product is only in contact with the PTFE material
Žarnos medžiaga	PTFE (politetrafluoretilenas)
Vielinis tinklelis	be apipyno
Temperatūra min.	-70 °C
Temperatūra max.	260 °C
Temperatūra	galioja tik žarnai
Leidimas	Pagrindinė medžiaga yra su FDA leidimu.



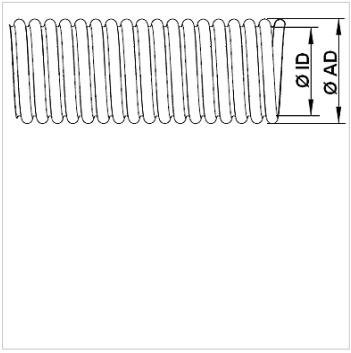

Nuoroda

Nurodytos slėgio vertės galioja tik žarnoms.
The tubular fabric has a safety factor (SF) 3 against bursting
Nuo 120 °C atkreipti dėmesį į slėgio sumažėjimo koeficientą.
(Maks. darbinis slėgis = darbinis slėgis x koeficientas).
Temp.: 120 °C / 140 °C / 160 °C / 180 °C / 200 °C / 220 °C
Koeficientas: 1,00 / 0,80 / 0,60 / 0,40 / 0,20 / 0,00

užsakymo nuorodos

Modelis AFWA su nerūdijančiojo plieno apypinu 1.4301 / 1.4306 pagal užklausą.
Modelis AFWP su polipropileno apypinu (galima naudoti maks. iki 90 °C) pagal užklausą.

Prekė

Pavadinimas	Vidinis Ø min. (mm)	Vidinis Ø max. (mm)	Išorinis Ø min. (mm)	Išorinis Ø max. (mm)	Sienelės storis (mm)	Min. lenkimo spindulys (mm)	Darbinis slėgis 20°C (stat.) (bar)	Vakuumas (mbar)	Svoris kas m (kg)
AFW 006	5,5	6,9	9,9	11,5	0,52	25	4,0	744	0,047
AFW 010	8,5	10,5	13,2	14,7	0,62	25	4,0	744	0,058
AFW 013	11,6	13,6	16,4	18,2	0,82	50	4,0	887	0,072
AFW 016	15,1	16,4	21,2	23,2	0,88	65	3,0	887	0,097
AFW 020	19,5	20,5	26,6	29,4	1,00	55	3,0	887	0,142
AFW 025	24,5	25,5	32,2	36,2	1,10	85	3,0	887	0,194
AFW 032	31,5	32,5	39,9	44,1	1,15	100	2,5	887	0,258
AFW 040	36,5	37,5	44,6	49,4	1,45	120	2,5	887	0,377
AFW 050	49,5	50,5	57,9	64,1	1,50	165	2,0	887	0,522
AFW 065	62,5	63,5	77,9	86,1	1,60	230	1,5	887	0,654
AFW 080	73,5	74,5	87,4	96,6	1,60	260	1,3	887	0,765
AFW 100	94,5	99,5	118,1	124,5	1,82	300	1,0	887	1,310

Gaminių variantai

AFS	PTFE gofruotoji žarna, spiralės formos, banguotas vidinis sluoksnis iš juodo PTFE