WA VC RG

Jungiamoji dalis ... VC, raudonasis žalvaris

Savybės

Taikymo sritis	Metalinių žarnų prijungimo armatūra,
1 jungtis	colinis kūginis išorinis sriegis
1 sandarinimo forma	kūginis sandarinimas
Norma	DIN EN 10226 / ISO 7-1
Panaudojimas	sulituotas modelis atsparus iki 200 °C temperatūrai
Gaminio forma	tiesus
Konstrukcija	3 dalių srieginė jungtis
Medžiaga	Vario lydinys



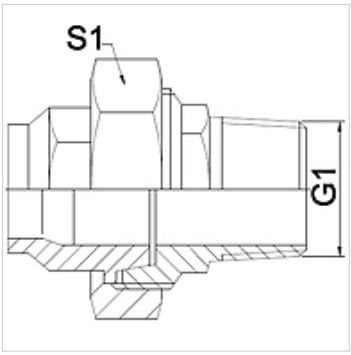

Nuoroda

Nurodyti raktų dydžiai yra orientacinės vertės!

užsakymo nuorodos

Kiti modeliai pagal užklausą

Prekė

Pavadinimas	DN	G1	S1 (mm)
WA 013 VC RG	13	R 1/2"	28,0
WA 020 VC RG	20	R 3/4"	32,0
WA 025 VC RG	25	R 1"	42,0
WA 032 VC RG	32	R 1.1/4"	50,0
WA 040 VC RG	40	R 1.1/2"	55,0
WA 050 VC RG	50	R 2"	70,0

Gaminių variantai

WA VC	Jungiamoji dalis ... VC, kalusis ketus, kalusis ketus
WA VC VA	Jungiamoji dalis ... VC, VA, nerūdijantysis plienas

Nepaisant kruopštaus patikrinimo, negalime atmesti klaidų tikimybės, todėl už esamus duomenis neatsakome.