BK 090 F

Slydimo įvorė, BK090-F

Savybės

Konstrukcija	Papildomai tepamas slydimo guolis iš lenktos bronzos lakšto
Konstrukcijos priedas	Lizdai yra pritaikyti sukamiesiems ir virpamiesiems judesiams
pv	tepalu: 2,8 N/mm2 x m/s alyva: 10 N/mm2 x m/s
leistina apkrova	statinis: 140 N/mm2 sukimasis, osciliacija: 70 N/mm2
Slydimo greitis max.	1,0 m/s
Trinties koeficientas	ištepta: nuo 0,05 iki 0,15
Šiluminio plėtimosi koeficientas	11 x 10-6 K-1
Šiluminis laidumas	> 60 W (m x K)-1
Temperatūra min.	-50 °C
Temperatūra max.	150 °C
Slėgis į paviršių	140 (≤ N/mm2)
Medžiaga	CuSn8 bronza
Panaudojimas	Hidraulika
Norma	ISO 3547 DIN 1494

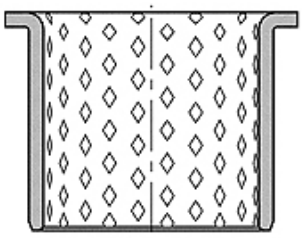

Toleranz / Tolerance

d	D	L	e	F
f7	H7	±0,25	0 -0,20	±0,50

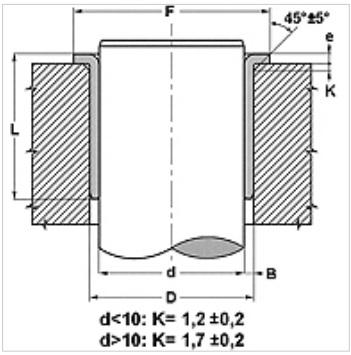

Nuoroda

Rekomenduojama pirmą kartą tepti tepalu, nuolat tepant žymiai pailgėja slydimo guolio naudojimo trukmė.
Veleno mikronelygumų aukštis, į kurį reikia atkreipti dėmesį, Ra < 0,8 µm.
Veleno tvirtumas, į kurį reikia atkreipti dėmesį, 150 < HB < 600.

Aprašas

Techninės priežiūros nereikalaujantis eksploatavimas.
Galima papildomai sutepti
Tinka naudoti užterštoje aplinkoje.
Atsparus smūgiams ir svyravimams.
Didelė leistinoji apkrova.
Geros trinties savybės.
Nesugeria vandens.
Nedidelis tarpas eksploatuojant.
Užima labai nedaug vietos

Prekė

Pavadinimas	d (mm)	D (mm)	L (mm)	e (mm)	F (mm)
BK 090-25 25 F	25	28	25	1,5	35
BK 090-30 30 F	30	34	30	2,0	45
BK 090-35 35 F	35	39	35	2,0	50
BK 090-40 40 F	40	44	40	2,0	55
BK 090-45 30 F	45	50	30	2,5	60
BK 090-50 50 F	50	55	50	2,5	65
BK 090-60 30 F	60	65	30	2,5	75
BK 090-60 60 F	60	65	60	2,5	75
BK 090-60 65 F	60	65	65	2,5	75
BK 090-65 30 F	65	70	30	2,5	80
BK 090-70 40 F	70	75	40	2,5	85
BK 090-70 70 F	70	75	70	2,5	85
BK 090-80 40 F	80	85	40	2,5	100
BK 090-80 80 F	80	85	80	2,5	100
BK 090-90 90 F	90	95	90	2,5	110
BK 090-120 90 F	120	125	90	2,5	140

Nepaisant kruopštaus patikrinimo, negalime atmesti klaidų tikimybės, todėl už esamus duomenis neatsakome.