DR
Ledo nubraukimo įtaisas, DR

HANSA-FLEX

Savybės

Konstrukcija	Nubraukimo žiedas
Slydimo greitis max.	1,0 m/s
Temperatūra min.	-40 °C
Temperatūra max.	120 °C
Medžiagos	Mineralinės alyvos Vanduo ir oras
Montavimas	įpresuojama į atvirą griovelį
Medžiaga	(1) Metalinė nubraukimo briauna: žalvaris (INOX pagal užklausimą) (2) Nubraukimo briauna iš elastomero: NBR (FPM pagal užklausimą) (3) Mova: plienas (INOX pagal užklausimą) (4) Distanciniai elementai: plienas (INOX pagal užklausimą)
Panaudojimas	Hidraulika

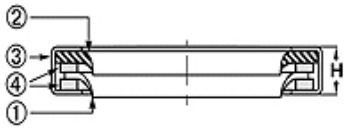

Toleranz / Tolerance		
d	D	L
f8 / h9	H8	+0,20 0

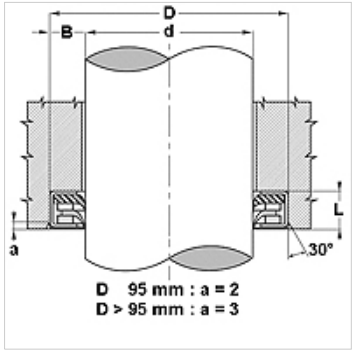

Aprašas

Užima nedaug vietos
efektyvus alyvos nubraukimas esant sudėtingoms sąlygoms.
tinka geležiui, dumblui ir ypač kibioms dalelėms
dėl sklendinčios metalinės nubraukimo briaunos gali būti paslenkami kotai.

Prekė

Pavadinimas	d (mm)	D (mm)	L (mm)	H (mm)
DR 14	14	27	7,0	6,5
DR 16	16	29	7,0	6,5
DR 20	20	33	7,0	6,5
DR 22	22	35	7,0	6,5
DR 25	25	38	7,0	6,5
DR 28	28	41	7,0	6,5
DR 28 SS-FKM-SS	28	41	7,0	6,5
DR 30	30	43	7,5	7,0
DR 35	35	48	7,5	7,0
DR 36	36	49	7,5	7,0
DR 38	38	51	7,5	7,0
DR 40	40	53	7,5	7,0
DR 45	45	58	7,5	7,0
DR 50	50	64	8,0	7,5
DR 50-R-9975-R	50	64	8,0	7,5
DR 55	55	69	8,0	7,5
DR 60	60	74	8,0	7,5
DR 70	70	84	8,0	7,5
DR 75	75	89	8,0	7,5
DR 80	80	96	8,5	8,0
DR80 - SS-FKM-SS	80	96	8,5	8,0
DR 90	90	106	8,5	8,0
DR 150	150	170	9,0	8,5

Nepaisant kruopštaus patikrinimo, negalime atmesti klaidų tikimybės, todėl už esamus duomenis neatsakome.