GPS LP

Stūmoklio sandarinimo rinkinys, GPS-LP

Savybės

Darbinis slėgis	iki 400 bar
Slydimo greitis max.	0,5 m/s
Temperatūra min.	-30 °C
Temperatūra max.	80 °C
Medžiagos	Mineralinės alyvos
Montavimas	ant vientisų stūmoklių A ant stūmoklių B, kurie susideda iš kelių dalių
Medžiaga	(1) Dinamiškas tarpiklis: PUR (2) Statiškas tarpiklis: NBR

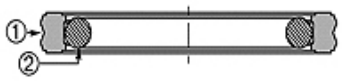

Toleranz / Tolerance		
D	d	L
H9	+0,1 0	+0,2 0

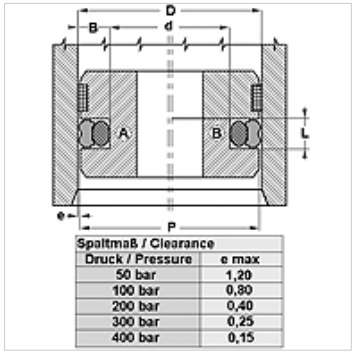

Spaltmaß / Clearance	
Druck / Pressure	e max
50 bar	1,20
100 bar	0,80
200 bar	0,40
300 bar	0,25
400 bar	0,15

Aprašas

lengvas montavimas
Užima nedaug vietos
labai atspari trinčiai
labai geras sandarumas

užsakymo nuorodos

20–510 skersmens tarpiklių galime pagaminti skubiai.

Prekė

Pavadinimas	D (mm)	d (mm)	L (mm)
GPS 35-1-LP	35,00	24,00	4,2
GPS 38-LP	38,00	30,50	3,2
GPS 130-1-LP	130,00	109,00	8,1

Nepaisant kruopštaus patikrinimo, negalime atmesti klaidų tikimybės, todėl už esamus duomenis neatsakome.