# OR 70° Shore EPDM

Sandarinimo žiedas, 70SH EPDM, surištas siera

## Savybės

| | |
|---|---|
| **Konstrukcija** | O formos sandarinimo žiedas |
| **Temperatūra min.** | -30 °C |
| **Temperatūra max.** | 120 °C |
| **Medžiagos** | HFC, HFD, garai<br>oras |
| **Medžiaga** | EPDM, surištas siera, 70 Shore |



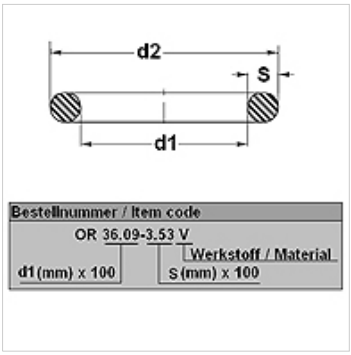


## Prekė

| Pavadinimas | d1 (mm) | d2 (mm) | s (mm) |
|---|---|---|---|
| **OR 7-3 E 70S** | 7,00 | 13,00 | 3,00 |
| **OR 12-2 E 70S** | 12,00 | 16,00 | 2,00 |
| **OR 15-2 E 70S** | 15,00 | 19,00 | 2,00 |
| **OR 20-2 E 70S** | 20,00 | 24,00 | 2,00 |

*Nepaisant kruopštaus patikrinimo, negalime atmesti klaidų tikimybės, todėl už esamus duomenis neatsakome.*