# OR 70° Shore Silicon

Sandarinimo žiedas, 70SH, silikonas

## Savybės

| | |
|---|---|
| **Konstrukcija** | O formos sandarinimo žiedas |
| **Medžiaga** | Silikonas, 70 Shore |



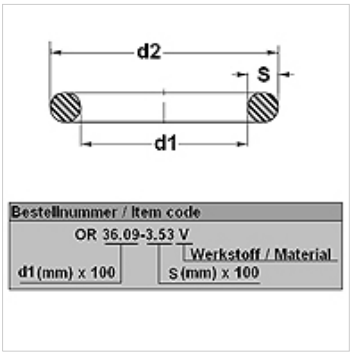


## Prekė

| Pavadinimas | d1 (mm) | d2 (mm) | s (mm) |
|---|---|---|---|
| **OR 36.09-3.53 S70** | 36,09 | 43,15 | 3,53 |
| **OR 266.29-3.53 S70** | 266,29 | 273,35 | 3,53 |
| **OR 304.39-3.53 S70** | 304,39 | 311,45 | 3,53 |
| **OR 329.57-7 S70** | 329,57 | 343,57 | 7,00 |

*Nepaisant kruopštaus patikrinimo, negalime atmesti klaidų tikimybės, todėl už esamus duomenis neatsakome.*