HK KR 01
Atbulinis vožtuvas

Savybės

Konstrukcija	Vožtuvas su tarpine plokšte
Darbinis slėgis	maks. 350 bar
Tūrinė srovė	maks. 100 l/min.
Jungtis	ISO / „Cetop“ 05 NG10

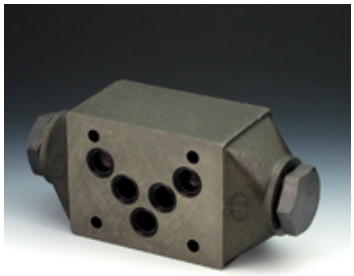

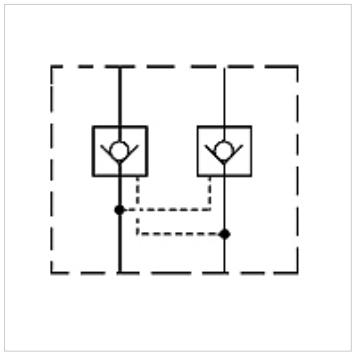

Aprašas
Tarpinės plokštės vožtuvas, skirtas vertikalioms jungtims su vožtuvais ISO / „Cetop“ 05 NG10 sudaryti

užsakymo nuorodos
Kiti tarpinės plokštės vožtuvai pagal užklausą

Prekė

Pavadinimas	veikia kanale	Konstrukcija	Plokštės aukštis (mm)	Svoris (kg)
HK KR 011	P	tiesiogiai valdomas	50	2,8
HK KR 012	A + B	galima atblokuoti, atsidarymo santykis 1: 3,3	50	2,8
HK KR 013	A	galima atblokuoti, atsidarymo santykis 1: 3,3	50	2,8
HK KR 014	B	galima atblokuoti, atsidarymo santykis 1: 3,3	50	2,8

Nepaisant kruopštaus patikrinimo, negalime atmesti klaidų tikimybės, todėl už esamus duomenis neatsakome.