AC OR TUBO GR

Sandarinimo žiedas, TUBO Klima

Savybės

Konstrukcija	sandarinimo žiedas
tinkamos	toliau nurodytoms aušinimo priemonėms R134a R404a
Temperatūra min.	-40 °C
Temperatūra max.	150 °C
Medžiaga	chloroprenas (neoprenas)



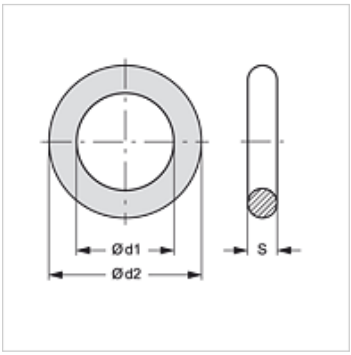

Prekė

Pavadinimas	Ø d1 (mm)	Ø d2 (mm)	S (mm)
AC OR TUBO 08 GR	7,6	11,16	1,78
AC OR TUBO 10 GR	10,8	14,36	1,78
AC OR TUBO 13 GR	14,0	17,56	1,78
AC OR TUBO 16 GR	17,2	20,76	1,78

priedai šiems gaminiams

ACN AO	AC-Clip nipelis, vamzdinė jungtis
ACN AO 45	AC-Clip nipelis, vamzdinė jungtis, 45° kampas
ACN AO 45 BN	„AC-Clip“ nipelis, vamzd. jungtis su žemo sl. pild. vožtuvu, 45° kamp.
ACN AO 90	AC-Clip nipelis, vamzdinė jungtis, 90° kampas
ACN AO 90 BHL	„AC-Clip“ nipelis, vamzd. jungtis su aukšto sl. pild. vožt., 90° kamp.
ACN AO 90 BNL	„AC-Clip“ nipelis, vamzd. jungtis su žemo sl. pild. vožt., 90° kamp.
ACN AO BH	AC-Clip nipelis, vamzdinė jungtis su aukšto slėgio užpildymo vožtuvu
ACN AO BN	AC-Clip nipelis, vamzdinė jungtis su žemo slėgio užpildymo vožtuvu
ACN DF	AC-Clip nipelis DENSO kompresoriaus flanšui
ACN DF 90	AC-Clip nipelis DENSO kompresoriaus flanšui, 90° kampas
ACN FO	AC-Clip nipelis flanšo sumontavimui
ACN FO 45	AC-Clip nipelis, flanšo sumontavimui, 45° kampas
ACN FO 90	AC-Clip nipelis, flanšo sumontavimui, 90° kampas
ACN FO MF	AC-Clip nipelis, vamzdinė jungtis su flanšu
ACN FO MF 45	AC-Clip nipelis, vamzdinė jungtis su flanšu, 45° kampas
ACN FO MF 90	AC-Clip nipelis, vamzdinė jungtis su flanšu, 90° kampas

Nepaisant kruopštaus patikrinimo, negalime atmesti klaidų tikimybės, todėl už esamus duomenis neatsakome.