# AC OR

Sandarinimo žiedas AC-Clip nipeliui

## Savybės

**Konstrukcija** sandarinimo žiedas AC-Clip nipeliui



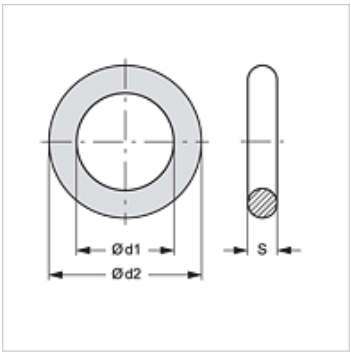


## Prekė

| Pavadinimas | DN žarnai | Ø d1 (mm) | Ø d2 (mm) | S (mm) |
|---|---|---|---|---|
| **AC OR 05** | 05 | 3,5 | 5,5 | 1,0 |
| **AC OR 08** | 08 | 5,5 | 7,5 | 1,0 |
| **AC OR 10** | 10 | 8,0 | 10,0 | 1,0 |
| **AC OR 13** | 12 | 9,5 | 12,5 | 1,5 |
| **AC OR 16** | 16 | 12,0 | 16,0 | 2,0 |
| **AC OR 20** | 19 | 15,5 | 19,5 | 2,0 |

*Nepaisant kruopštaus patikrinimo, negalime atmesti klaidų tikimybės, todėl už esamus duomenis neatsakome.*