WA VCF RG

Jungiamoji dalis ... VCF, raudonasis žalvaris

Savybės

Taikymo sritis	Metalinių žarnų prijungimo armatūra,
1 jungtis	colinis kūginis išorinis sriegis
1 sandarinimo forma	plokščio sandarinimo
Norma	DIN EN 10226 / ISO 7-1
Panaudojimas	sulituotas modelis atsparus iki 200 °C temperatūrai
Gaminio forma	tiesus
Konstrukcija	3 dalių srieginė jungtis
Medžiaga	Vario lydinys



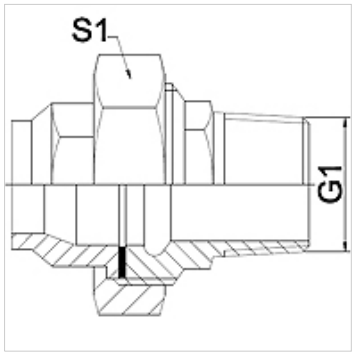

Nuoroda

Nurodyti raktų dydžiai yra orientacinės vertės!

užsakymo nuorodos

Kiti modeliai pagal užklausą

Prekė

Pavadinimas	DN	G1	S1 (mm)
WA 013 VCF RG	13	R 1/2"	28,0
WA 020 VCF RG	20	R 3/4"	32,0
WA 025 VCF RG	25	R 1"	42,0

Gaminių variantai

WA VCF	Jungiamoji dalis ... VCF, kalusis ketus, kalusis ketus
WA VCF VA	Jungiamoji dalis ... VCF, VA, nerūdijantysis plienas

Nepaisant kruopštaus patikrinimo, negalime atmesti klaidų tikimybės, todėl už esamus duomenis neatsakome.