# VOM WR
Sumontuotas antgalis

HANSA-FLEX

## Savybės

| | |
|---|---|
| **Konstrukcija** | Sumontuotas antgalis |
| **Medžiaga** | grūdintas plienas įrankiams |
| **Paviršiaus apsauga** | dengtas fosfatu |



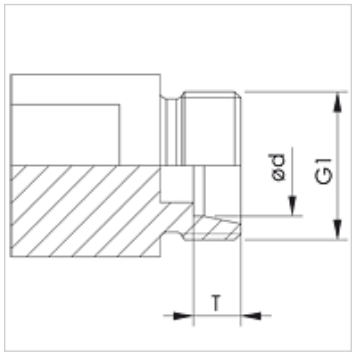


## Nuoroda

VOM WR reikalingas UEM WR montavimui

## Prekė

| Pavadinimas | Serija | Ø d (mm) | G1 | T (mm) |
|---|---|---|---|---|
| **VOM NW 04 HL WR** | L | 6 | M 12 x 1,5 | 7,0 |
| **VOM NW 06 HL WR** | L | 8 | M 14 x 1,5 | 7,0 |
| **VOM NW 08 HL WR** | L | 10 | M 16 x 1,5 | 7,0 |
| **VOM NW 10 HL WR** | L | 12 | M 18 x 1,5 | 7,0 |
| **VOM NW 13 HL WR** | L | 15 | M 22 x 1,5 | 7,0 |
| **VOM NW 16 HL WR** | L | 18 | M 26 x 1,5 | 7,5 |
| **VOM NW 20 HL WR** | L | 22 | M 30 x 2 | 7,5 |
| **VOM NW 25 HL WR** | L | 28 | M 36 x 2 | 7,5 |
| **VOM NW 32 HL WR** | L | 35 | M 45 x 2 | 10,5 |
| **VOM NW 40 HL WR** | L | 42 | M 52 x 2 | 11,0 |
| | | | | |
| **VOM NW 03 HS WR** | S | 6 | M 14 x 1,5 | 7,0 |
| **VOM NW 04 HS WR** | S | 8 | M 16 x 1,5 | 7,0 |
| **VOM NW 06 HS WR** | S | 10 | M 18 x 1,5 | 7,5 |
| **VOM NW 08 HS WR** | S | 12 | M 20 x 1,5 | 7,5 |
| **VOM NW 13 HS WR** | S | 16 | M 24 x 1,5 | 8,5 |
| **VOM NW 16 HS WR** | S | 20 | M 30 x 2 | 10,5 |
| **VOM NW 20 HS WR** | S | 25 | M 36 x 2 | 12,0 |
| **VOM NW 25 HS WR** | S | 30 | M 42 x 2 | 13,5 |
| **VOM NW 32 HS WR** | S | 38 | M 52 x 2 | 16,0 |

Serija: LL = labai lengvas L = lengvas S = sunkus

## priedai šiems gaminiams

| | |
|---|---|
| **UEM FM WR** | Užmetama veržlė WALRING |

*Nepaisant kruopštaus patikrinimo, negalime atmesti klaidų tikimybės, todėl už esamus duomenis neatsakome.*