# DAMPF HR VA

Garų armatūra HR, su gnybtine apkaba, legiruotasis plienas

## Savybės

| | |
|---|---|
| **Taikymo sritis** | Taikymas karšto vandens arba sočiųjų garų srityje |
| **1 jungtis** | kūginis BSPT išorinis sriegis |
| **1 sandarinimo forma** | plokščio sandarinimo |
| **Darbinis slėgis** | iki 18 bar |
| **Trumpinys** | AGR plokščias |
| **Norma** | DIN EN 14423<br>Sriegio standartas ISO 228/DIN 2999 |
| **Tiekimo apimtis** | su gnybtinėmis apkabomis |
| **Temperatūros diapazonas** | Sotieji garai iki +210 °C<br>Karštas vanduo iki +120 °C |
| **Medžiaga** | nerūdijantysis plienas<br>Nerūdijančiojo plieno gnybtinės apkabos |

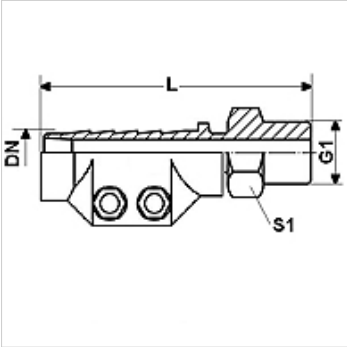


## Prekė

| Pavadinimas | DN | Dydis | Colis | G1 | L (mm) | Įtempimo diapazonas (mm) | S1 (mm) |
|---|---|---|---|---|---|---|---|
| **DAMPF 13 HR VA** | 12 | 8 | 1/2" | G 1/2" -14 | 95,0 | 24 - 26 | 22 |
| **DAMPF 19 HR VA** | 19 | 12 | 3/4" | G 3/4" -14 | 95,0 | 32 - 34 | 27 |
| **DAMPF 25 HR VA** | 25 | 16 | 1" | G 1" -11 | 100,0 | 39 - 41 | 36 |
| **DAMPF 32 HR VA** | 31 | 20 | 1,1/4" | G 1.1/4" -11 | 105,0 | 47 - 50 | 46 |
| **DAMPF 38 HR VA** | 38 | 24 | 1,1/2" | G 1.1/2" -11 | 125,0 | 53 - 56 | 50 |
| **DAMPF 50 HR VA** | 51 | 32 | 2" | G 2" -11 | 140,0 | 67 - 69 | 60 |

DN = nominalusis skersmuo, nominalusis plotis

## Gaminių variantai

| | |
|---|---|
| **DAMPF AR** | Garų armatūra AR, su gnybtine apkaba, plienas, Plienas |
| **DAMPF AR MG** | Garų armatūra AR, su gnybtine apkaba, žalvaris, žalvaris |