DAMPF HR VA

Garų armatūra HR, su gnybtine apkaba, legiruotasis plienas

Savybės

Taikymo sritis	Taikymas karšto vandens arba sočiųjų garų srityje
1 jungtis	kūginis BSPT išorinis sriegis
1 sandarinimo forma	plokščio sandarinimo
Darbinis slėgis	iki 18 bar
Trumpinys	AGR plokščias
Norma	DIN EN 14423 Sriegio standartas ISO 228/DIN 2999
Tiekimo apimtis	su gnybtinėmis apkabomis
Temperatūros diapazonas	Sotieji garai iki +210 °C Karštas vanduo iki +120 °C
Medžiaga	nerūdijantysis plienas Nerūdijančiojo plieno gnybtinės apkabos



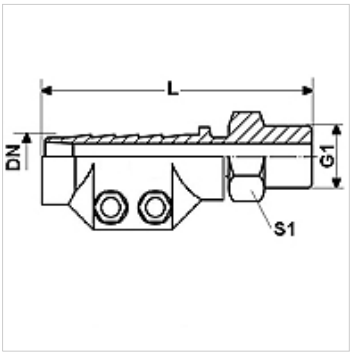

Prekė

Pavadinimas	DN	Dydis	Colis	G1	L (mm)	Įtempimo diapazonas (mm)	S1 (mm)
DAMPF 13 HR VA	12	8	1/2"	G 1/2" -14	95,0	24 - 26	22
DAMPF 19 HR VA	19	12	3/4"	G 3/4" -14	95,0	32 - 34	27
DAMPF 25 HR VA	25	16	1"	G 1" -11	100,0	39 - 41	36
DAMPF 32 HR VA	31	20	1,1/4"	G 1.1/4" -11	105,0	47 - 50	46
DAMPF 38 HR VA	38	24	1,1/2"	G 1.1/2" -11	125,0	53 - 56	50
DAMPF 50 HR VA	51	32	2"	G 2" -11	140,0	67 - 69	60

DN = nominalusis skersmuo, nominalusis plotis

Gaminių variantai

DAMPF AR	Garų armatūra AR, su gnybtine apkaba, plienas, Plienas
DAMPF AR MG	Garų armatūra AR, su gnybtine apkaba, žalvaris, žalvaris

Nepaisant kruopštaus patikrinimo, negalime atmesti klaidų tikimybės, todėl už esamus duomenis neatsakome.