KS FIX AL

Gnybtinė tvirtinimo apkaba, aliuminė

Savybės

Taikymo sritis	gnybtinės apkabos armatūros sujungimas su žarna
Konstrukcija	Gnybtinės apkabos
Konstrukcijos priedas	skirta tvirtinti kaiščiais
Medžiaga	Aliuminis



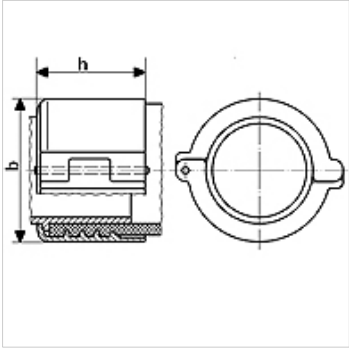

Prekė

Pavadinimas	žarnai	Įtempimo diapazonas (mm)	maks. darbinis slėgis (bar)	b (mm)	h (mm)
KS 36-39 FIX AL	25 x 6	36 - 39	16	58	46
KS 43-46 FIX AL	32 x 6	43 - 46	16	66	48
KS 50-53 FIX AL	38 x 6,5	50 - 53	16	73	52
KS 63-67 FIX AL	50 x 8	63 - 67	16	89	56
KS 89-94 FIX AL	75 x 8	89 - 94	16	118	76

Nepaisant kruopštaus patikrinimo, negalime atmesti klaidų tikimybės, todėl už esamus duomenis neatsakome.