PA 700 SF 180 PLUS

Presuojama armatūra, SFL 180° kampas

Savybės

Taikymo sritis	presuojama armatūra žarnoms HD 700 PLUS
Trumpinys	SFL
Norma	SAE J518 ISO 6162-1
Įjungimas	su išplėšimo apsauga (Interlock)
Tiekimo apimtis	Presuojamas nipelis + presuojamas aptaisas
Medžiaga	Plienas



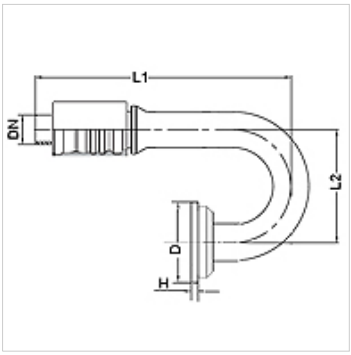

Prekė

Pavadinimas	DN	Dydis	Colis	Flanšo dydis	D (mm)	H (mm)
PA 720 SF 25 180 PLUS	19	12	3/4"	1"	44,5	8,1